KAMINEINSÄTZE GAS

Panorama-Kamin Gas 43/45/38/105

Stand: 12.10.2016

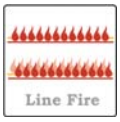

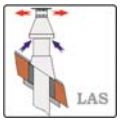

BRUNNER®
by Bellfires

Massblätter | **Panorama-Kamin Gas 43/45/38/105**

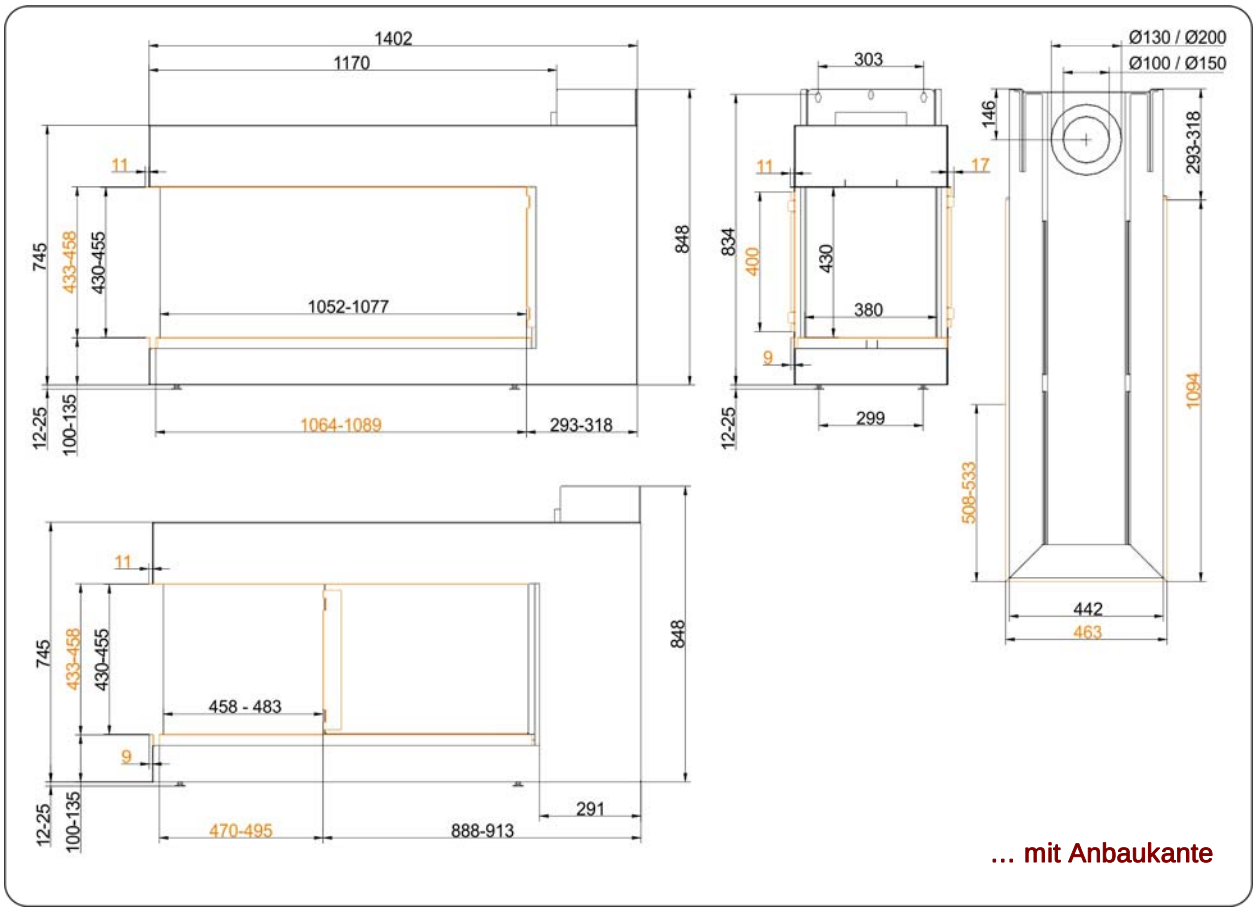

… mit Anbaukante

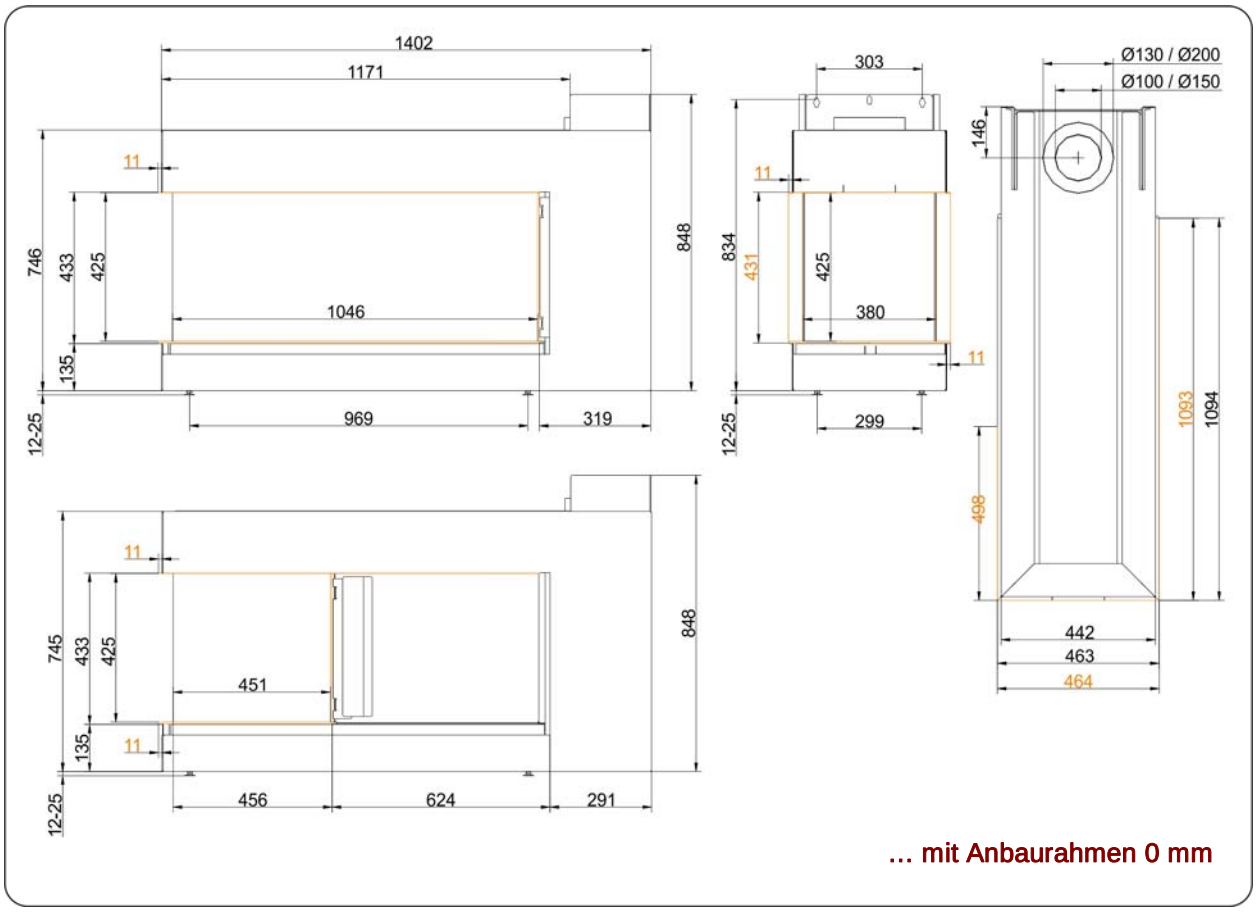

… mit Anbaurahmen 0 mm

Für Zeichnungsdaten zur CAD-Planung empfehlen wir PaletteCAD. Laufend aktualisierte Maßzeichnungen unter www.brunner.de
Rahmen / Frontvariante farblich markiert.

Massblätter | **Panorama-Kamin Gas 43/45/38/105**

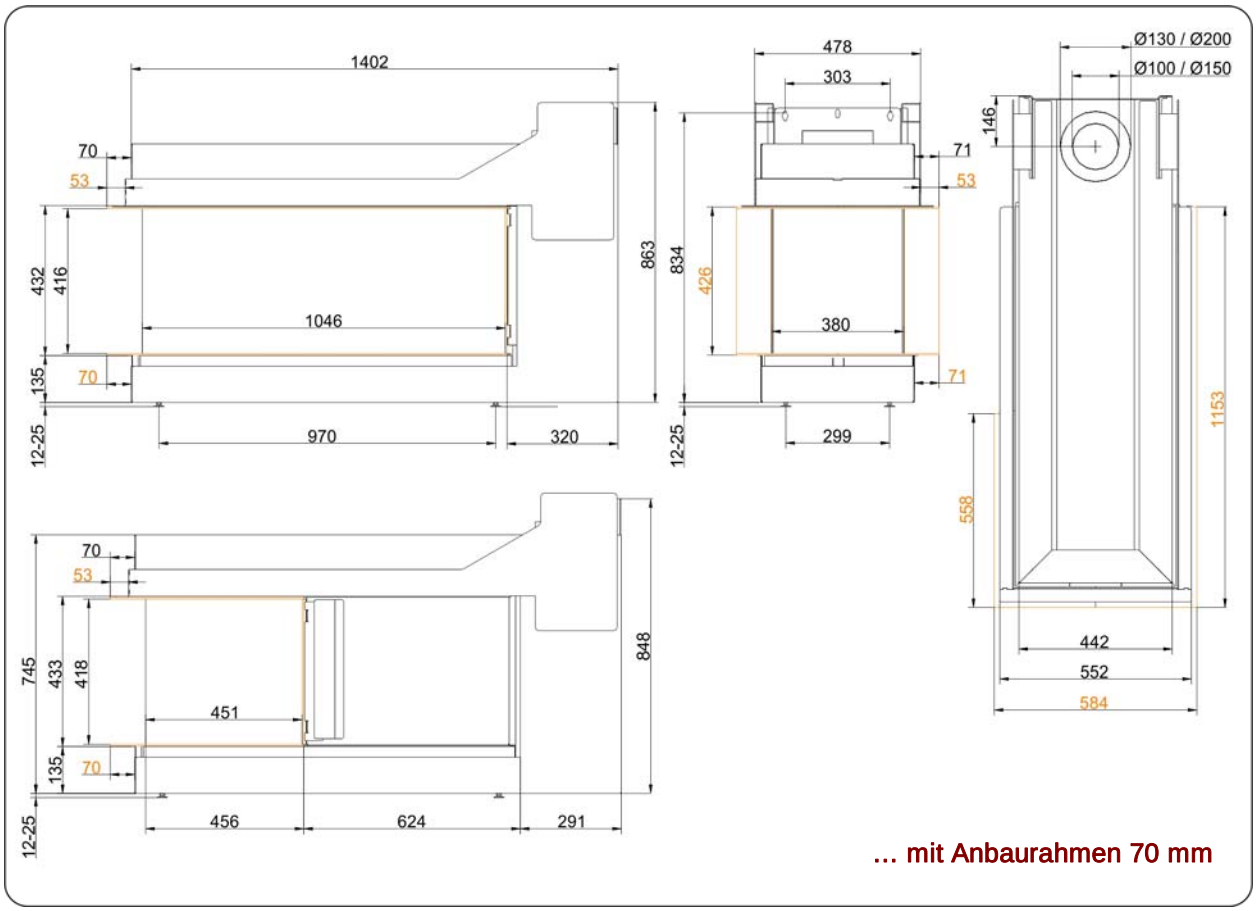

Für Zeichnungsdaten zur CAD-Planung empfehlen wir PaletteCAD. Laufend aktualisierte Maßzeichnungen unter www.brunner.de
Rahmen / Frontvariante farblich markiert.

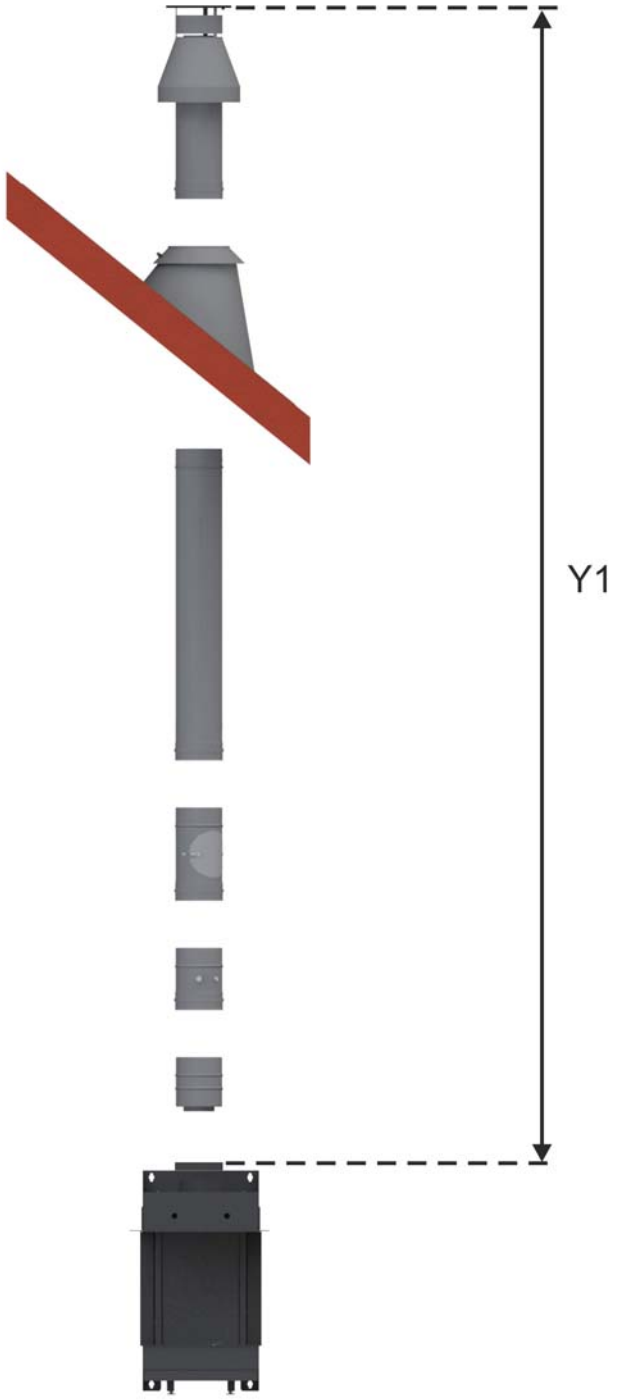

LAS Nr. 1: vertikale Rohrführung D=100/150 mm mit Abgasmündung über Dach (C31; Abgasstutzen D=100/150 mm)

Abstand Y1 (min. - max.)	Abstand X1 (min. - max.)	Abstand Y2 (min. - max.)	Abstand X2 (min. - max.)	Stauplatte (Breite)
2,0 - 4,0 m				30 mm
4,0 - 12,0 m				40 mm

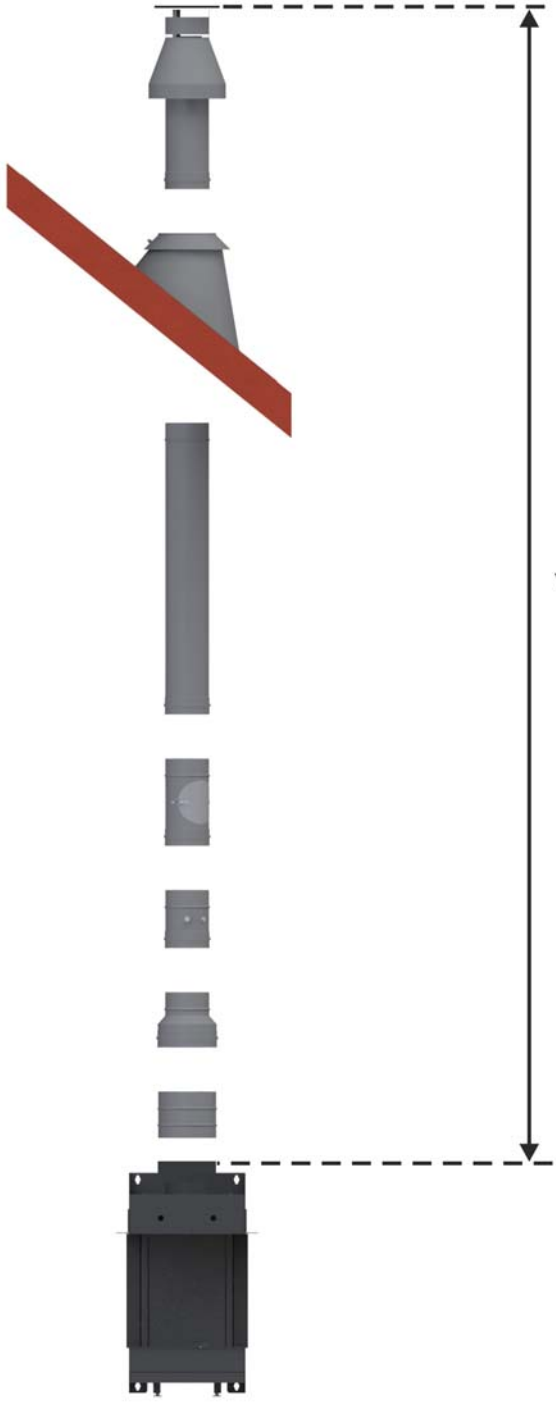

LAS Nr. 2: vertikale Rohrführung D=100/150 mm mit Abgasmündung über Dach (C31; Abgasstutzen D=130/200 mm)

Abstand Y1 (min. - max.)	Abstand X1 (min. - max.)	Abstand Y2 (min. - max.)	Abstand X2 (min. - max.)	Stauplatte (Breite)
2,0 - 4,0 m				65 mm
4,0 - 12,0 m				80 mm

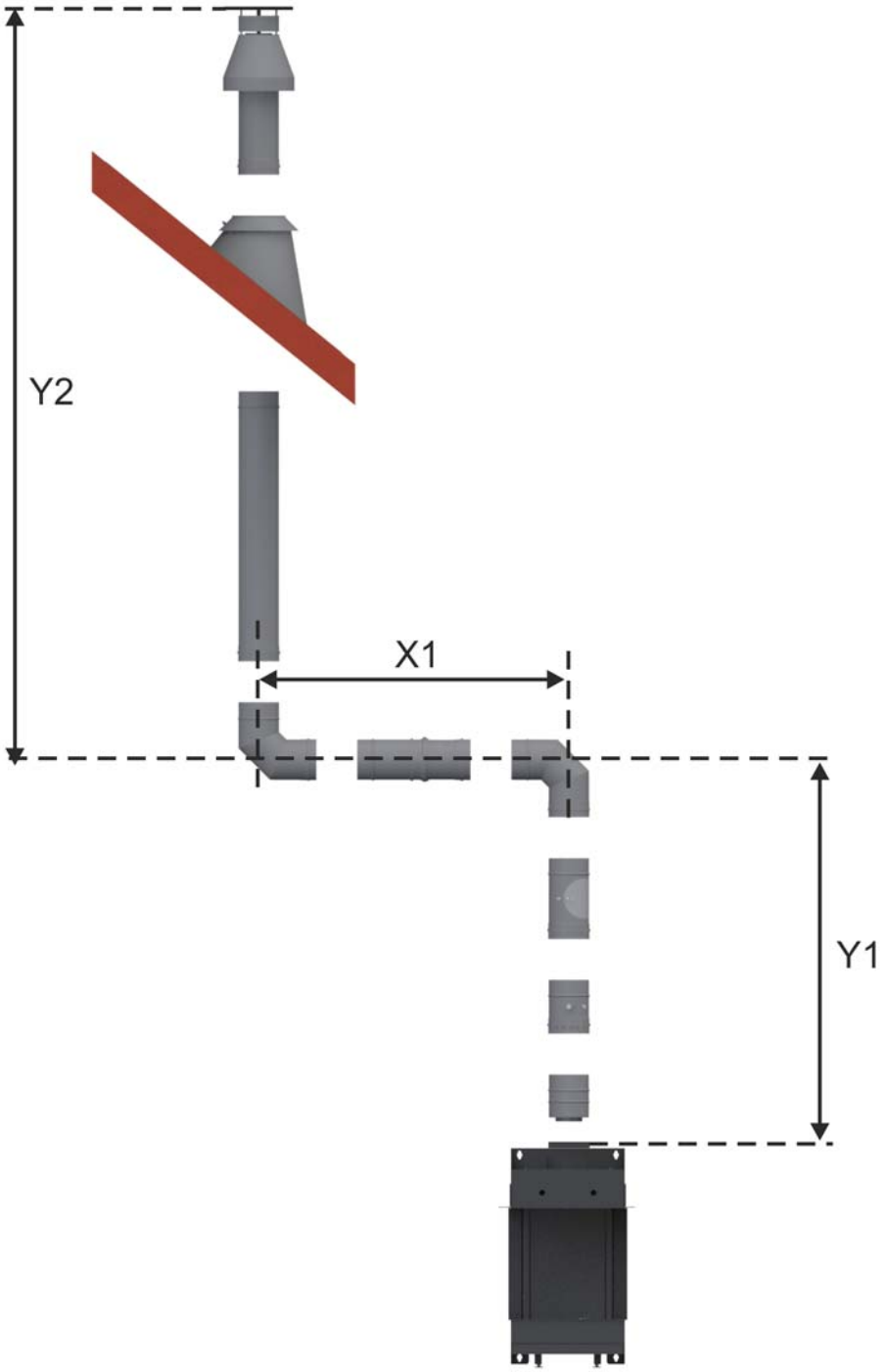

LAS Nr. 3: vertikale Rohrführung D=100/150 mm mit horizontalem Abschnitt und Abgasmündung über Dach (C31; Abgasstutzen D=100/150 mm)

Abstand Y1 (min. - max.)	Abstand X1 (min. - max.)	Abstand Y2 (min. - max.)	Abstand X2 (min. - max.)	Stauplatte (Breite)
1,15 - 11,0 m	0,3 - 3,3 m	1,15 - 11,0 m		-

Y1 + Y2 <= 11,0 m
(Y1 + Y2) : X1 >= 2:1, Verhältnis vertikal zu horizontal min. 2:1

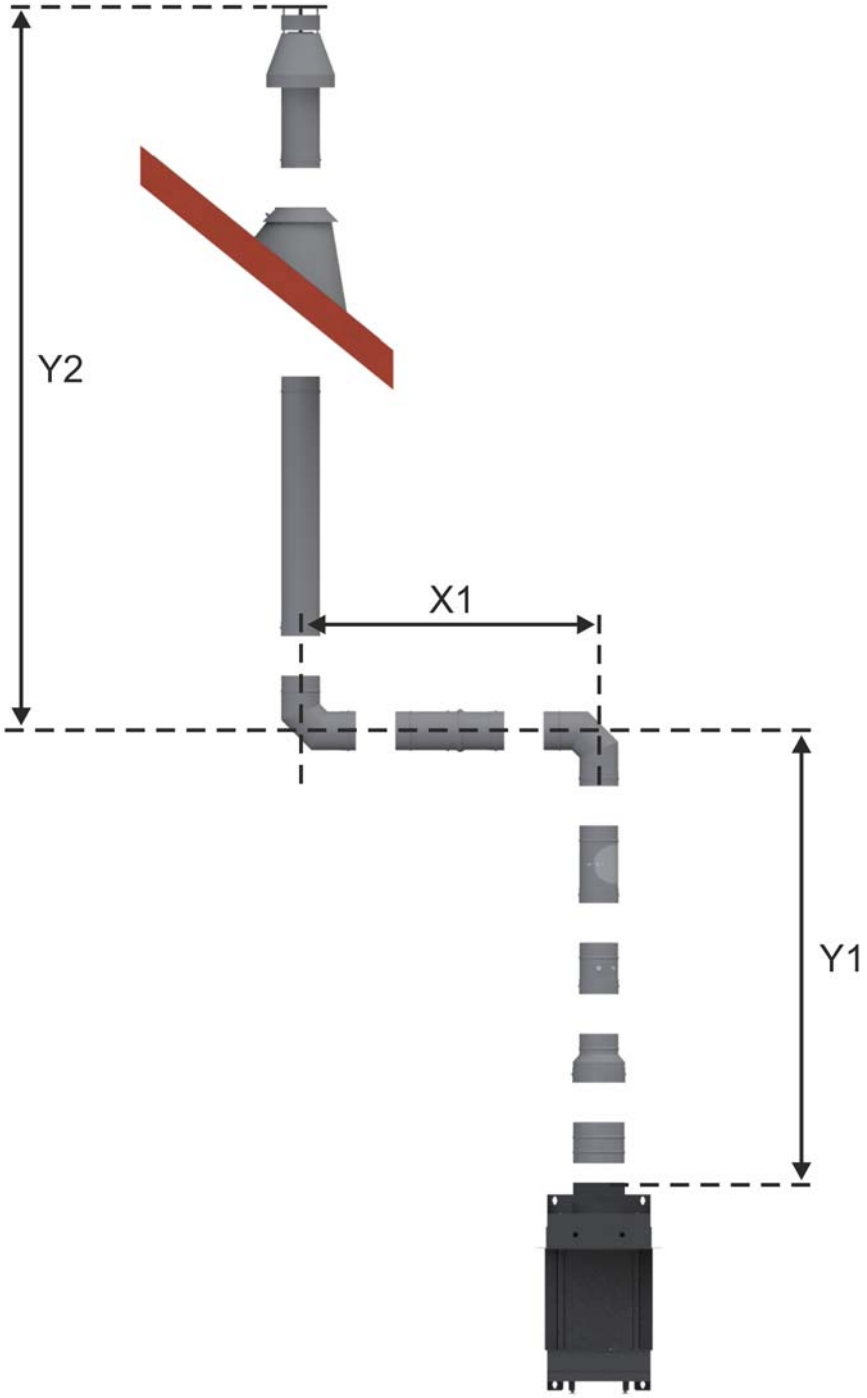

LAS Nr. 4: vertikale Rohrführung D=100/150 mm mit horizontalem Abschnitt und Abgasmündung über Dach (C31; Abgasstutzen D=130/200 mm)

Abstand Y1 (min. - max.)	Abstand X1 (min. - max.)	Abstand Y2 (min. - max.)	Abstand X2 (min. - max.)	Stauplatte (Breite)
1,15 - 11,0 m	0,3 - 3,3 m	1,15 - 11,0 m		40 mm

Y1 + Y2 <= 11,0 m
(Y1 + Y2) : X1 >= 2:1, Verhältnis vertikal zu horizontal min. 2:1

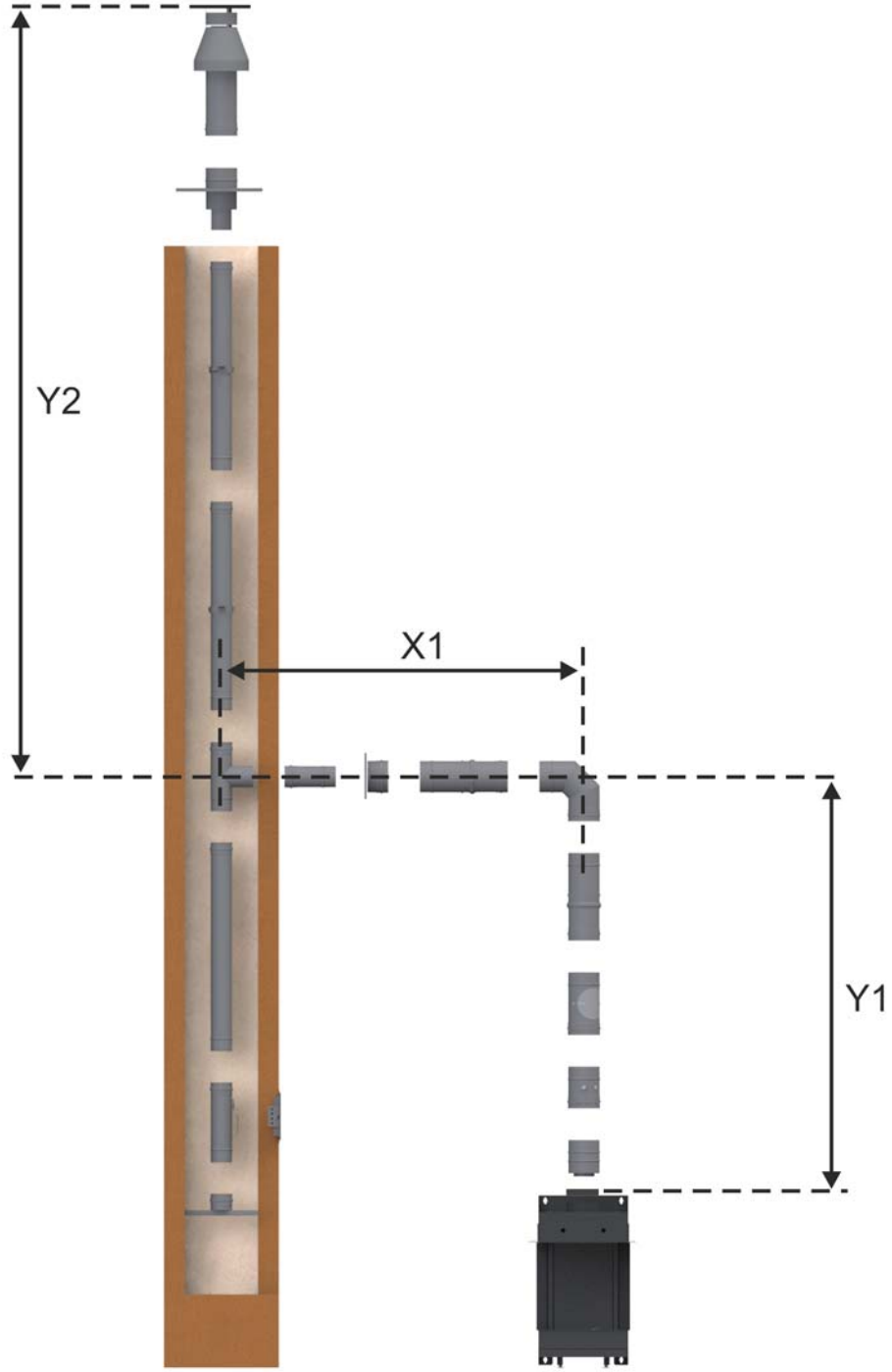

LAS Nr. 5: Rohrführung D=100/150 mm im Schacht (C91; Abgasstutzen D=100/150 mm)

Abstand Y1 (min. - max.)	Abstand X1 (min. - max.)	Abstand Y2 (min. - max.)	Abstand X2 (min. - max.)	Stauplatte (Breite)
1,15 - 11,0 m	0,15 - 3,15 m	1,1 - 11,0 m		-

Y1 + Y2 <= 11,0 m
(Y1 + Y2) : X1 >= 2:1, Verhältnis vertikal zu horizontal min. 2:1

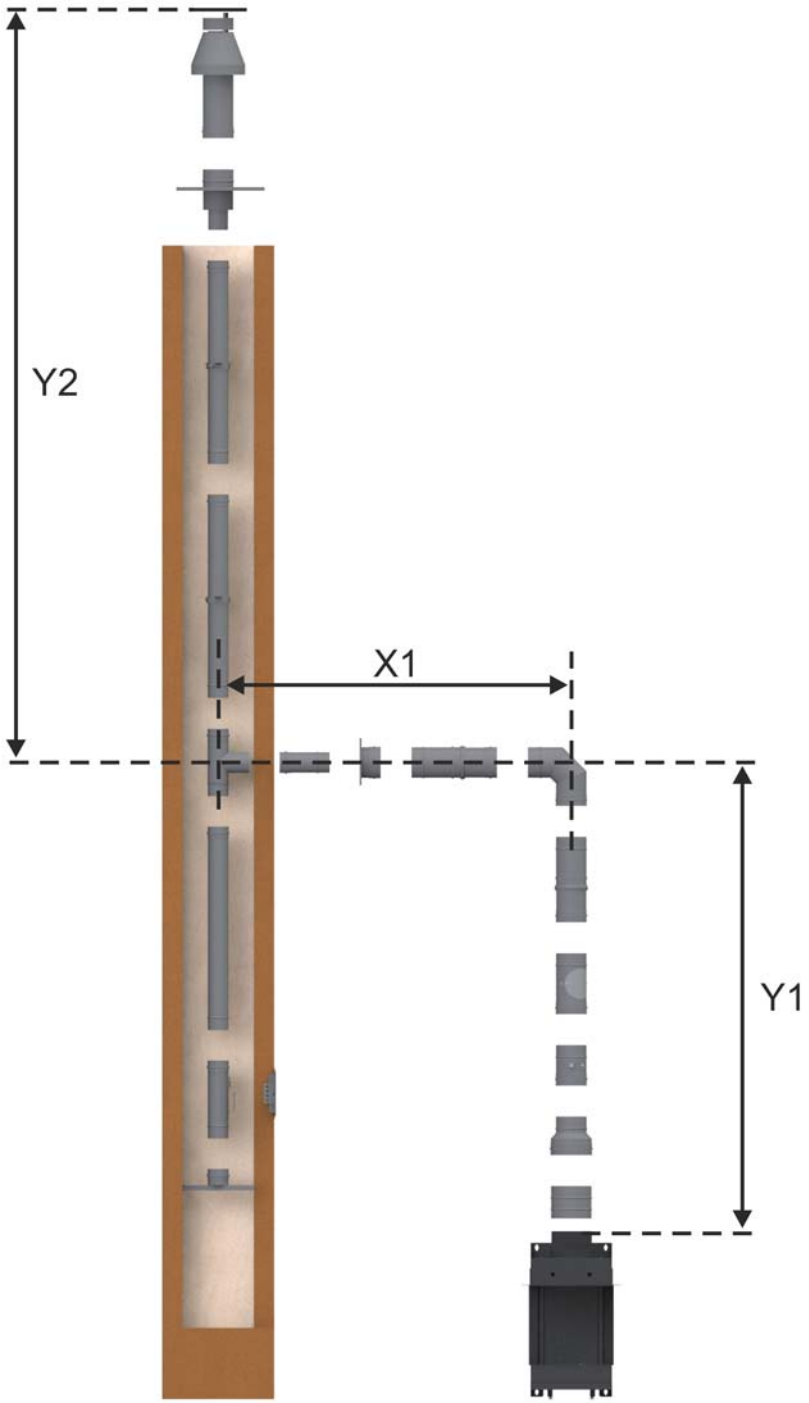

LAS Nr. 6: Rohrführung D=100/150 mm im Schacht (C91; Abgasstutzen D=130/200 mm)

Abstand Y1 (min. - max.)	Abstand X1 (min. - max.)	Abstand Y2 (min. - max.)	Abstand X2 (min. - max.)	Stauplatte (Breite)
1,15 - 11,0 m	0,15 - 3,15 m	1,1 - 11,0 m		40 mm

Y1 + Y2 <= 11,0 m
(Y1 + Y2) : X1 >= 2:1, Verhältnis vertikal zu horizontal min. 2:1

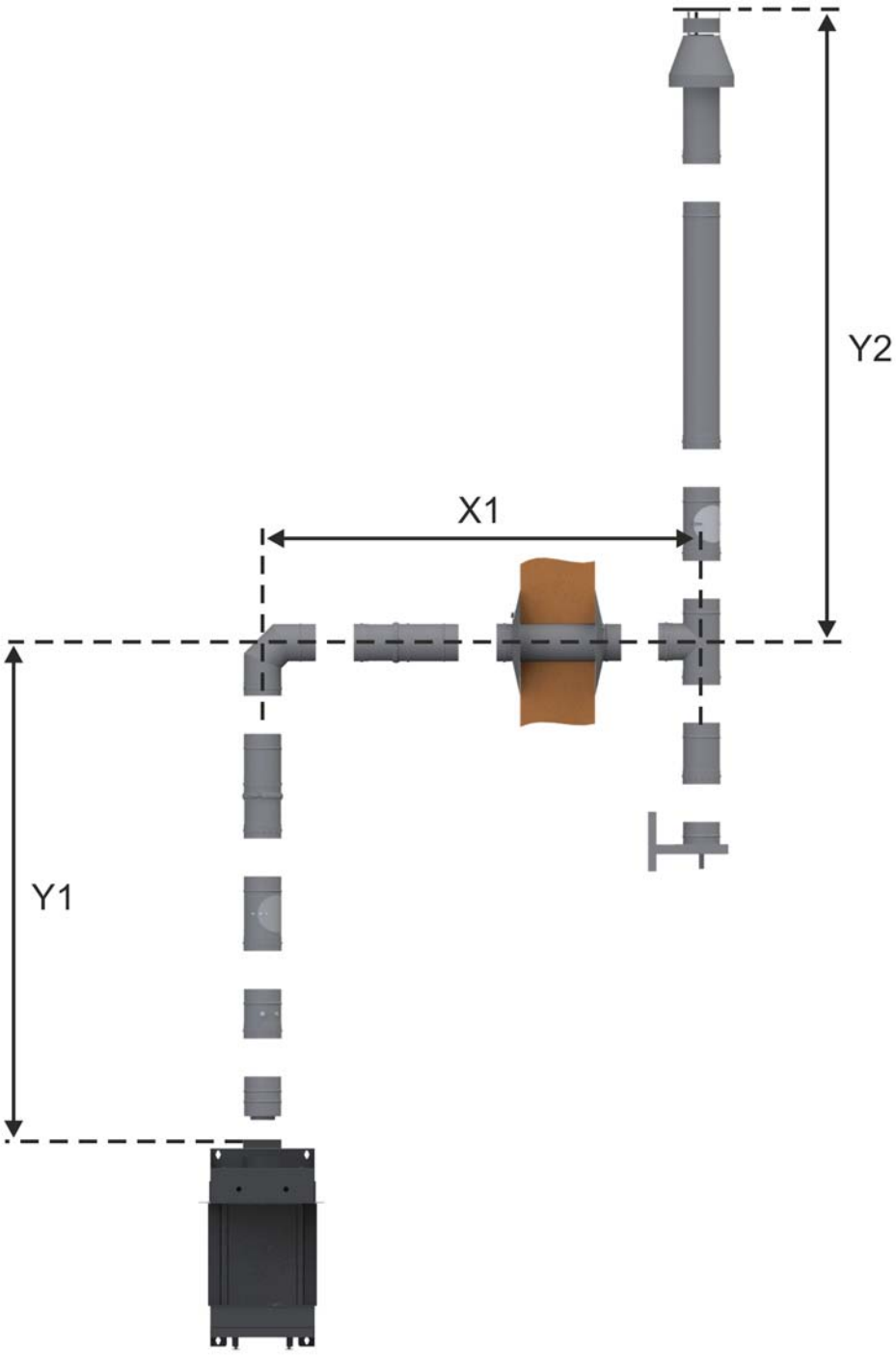

LAS Nr. 7: Außenschornstein D=100/150 mm mit Abgasmündung über Dach (C31; Abgasstutzen D=100/150 mm)

Abstand Y1 (min. - max.)	Abstand X1 (min. - max.)	Abstand Y2 (min. - max.)	Abstand X2 (min. - max.)	Stauplatte (Breite)
1,15 - 11,0 m	0,15 - 3,15 m	1,1 - 11,0 m		-

Y1 + Y2 <= 11,0 m
(Y1 + Y2) : X1 >= 2:1, Verhältnis vertikal zu horizontal min. 2:1

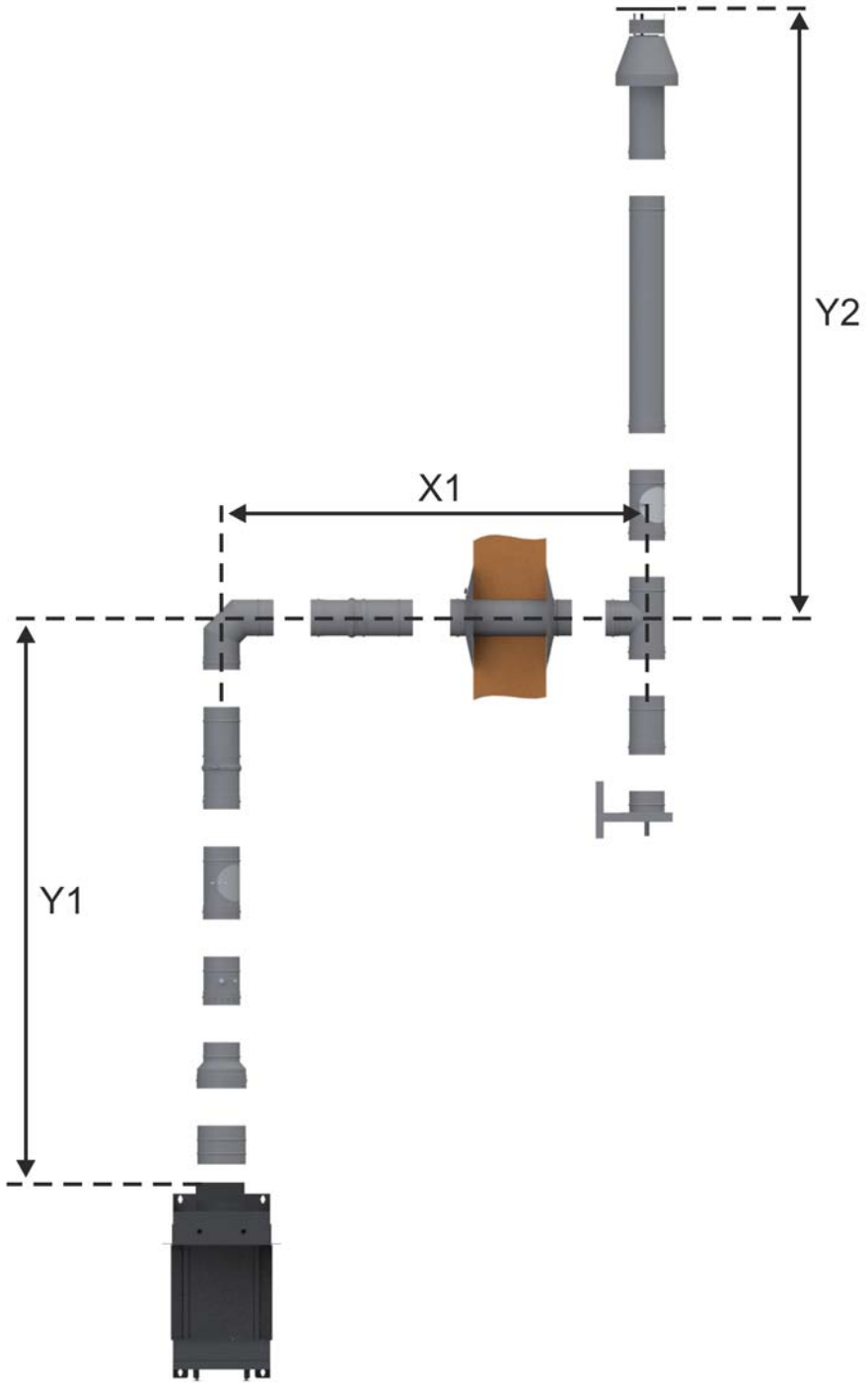

LAS Nr. 8: Außenschornstein D=100/150 mm mit Abgasmündung über Dach (C31; Abgasstutzen D=130/200 mm)

Abstand Y1 (min. - max.)	Abstand X1 (min. - max.)	Abstand Y2 (min. - max.)	Abstand X2 (min. - max.)	Stauplatte (Breite)
1,15 - 11,0 m	0,15 - 3,15 m	1,1 - 11,0 m		40 mm

Y1 + Y2 <= 11,0 m
(Y1 + Y2) : X1 >= 2:1, Verhältnis vertikal zu horizontal min. 2:1

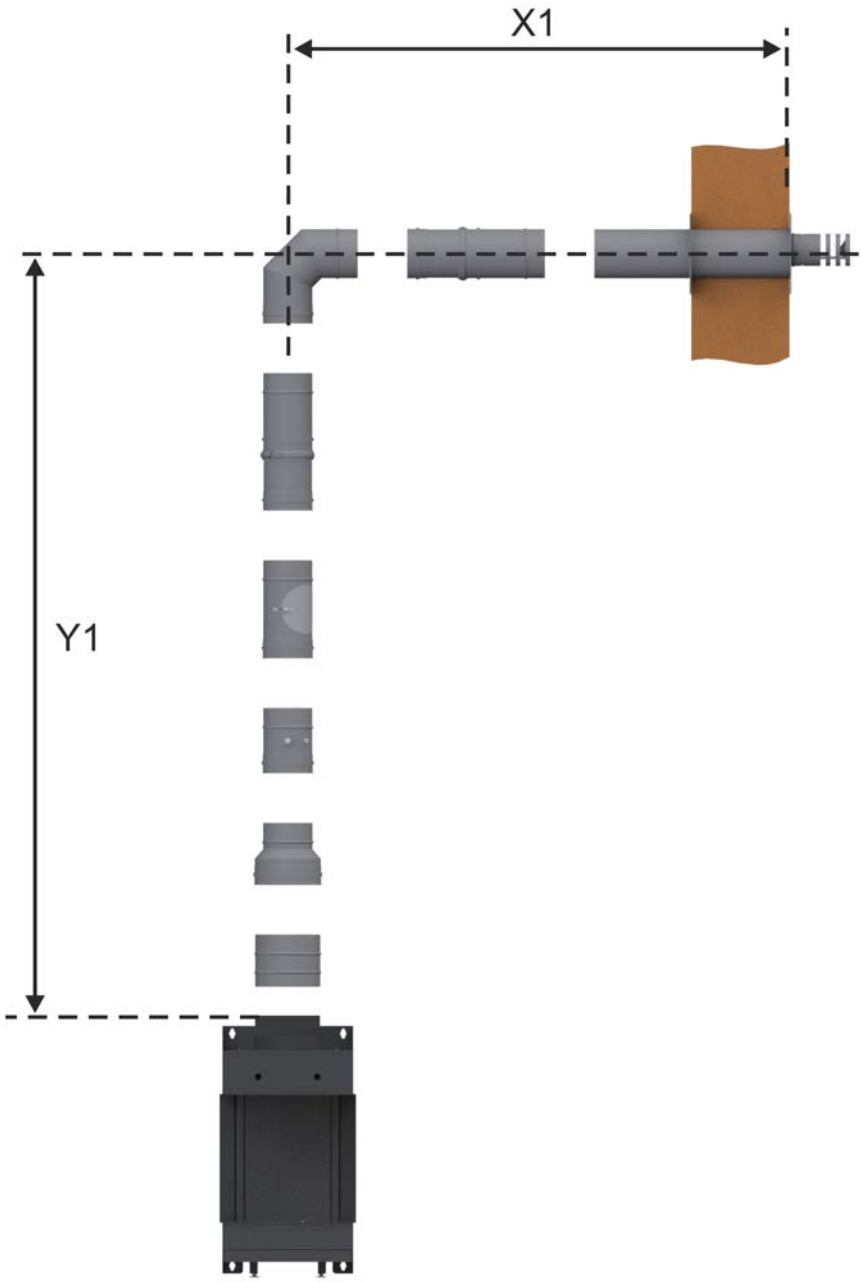

LAS Nr. 10: Außenwandanschluß D=100/150 mm (C11; Abgasstutzen D=130/200 mm)

Abstand Y1 (min. - max.)	Abstand X1 (min. - max.)	Abstand Y2 (min. - max.)	Abstand X2 (min. - max.)	Stauplatte (Breite)
2,15 - 3,15 m	0,15 - 0,75 m			-
3,15 - 4,15 m	0,15 - 1,75 m			-

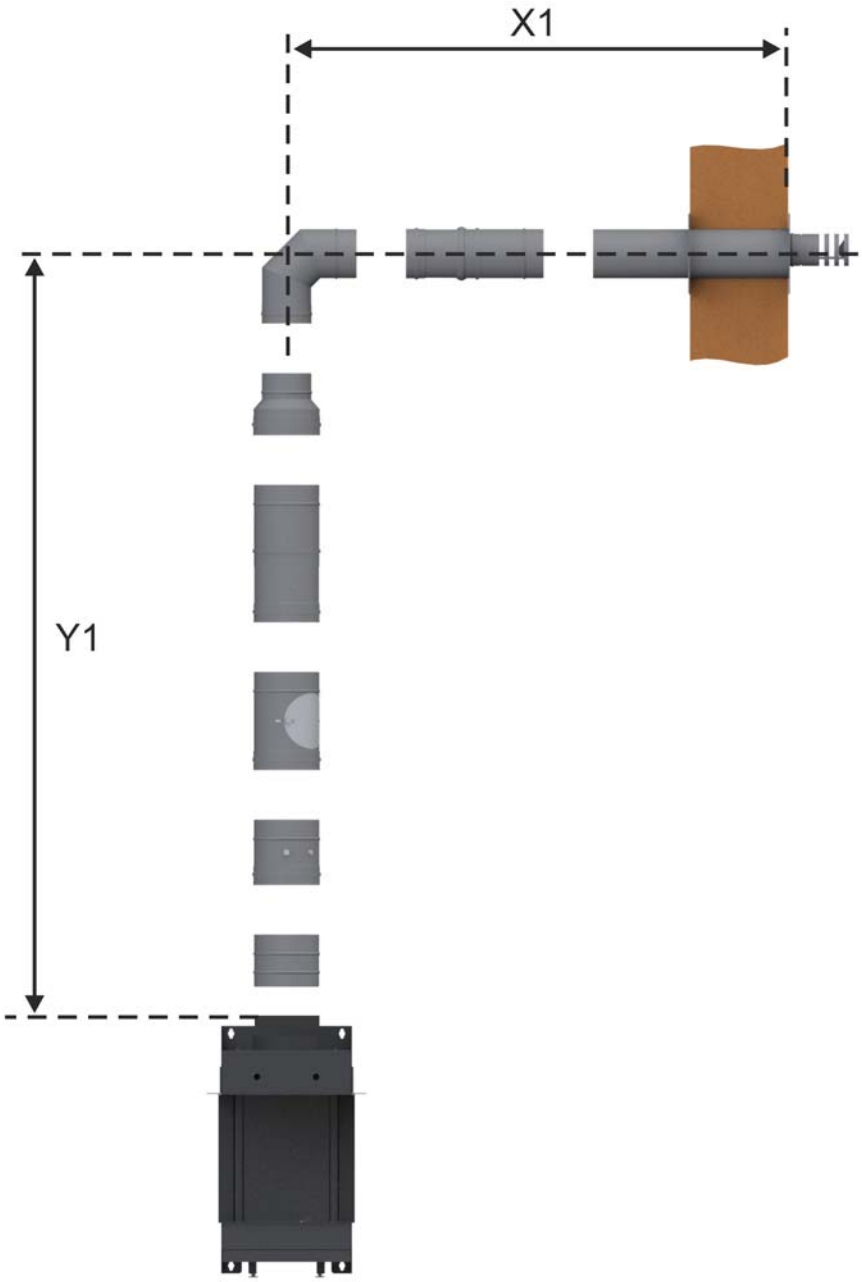

LAS Nr. 11: Außenwandanschluß D=100/150 mm mit Reduzierung vor Rohrbogen (C11; Abgasstutzen D=130/200 mm)

Abstand Y1 (min. - max.)	Abstand X1 (min. - max.)	Abstand Y2 (min. - max.)	Abstand X2 (min. - max.)	Stauplatte (Breite)
0,65 - 1,15 m	0,15 - 0,75 m			40 mm
1,15 - 2,15m	0,15 - 2,75 m			-

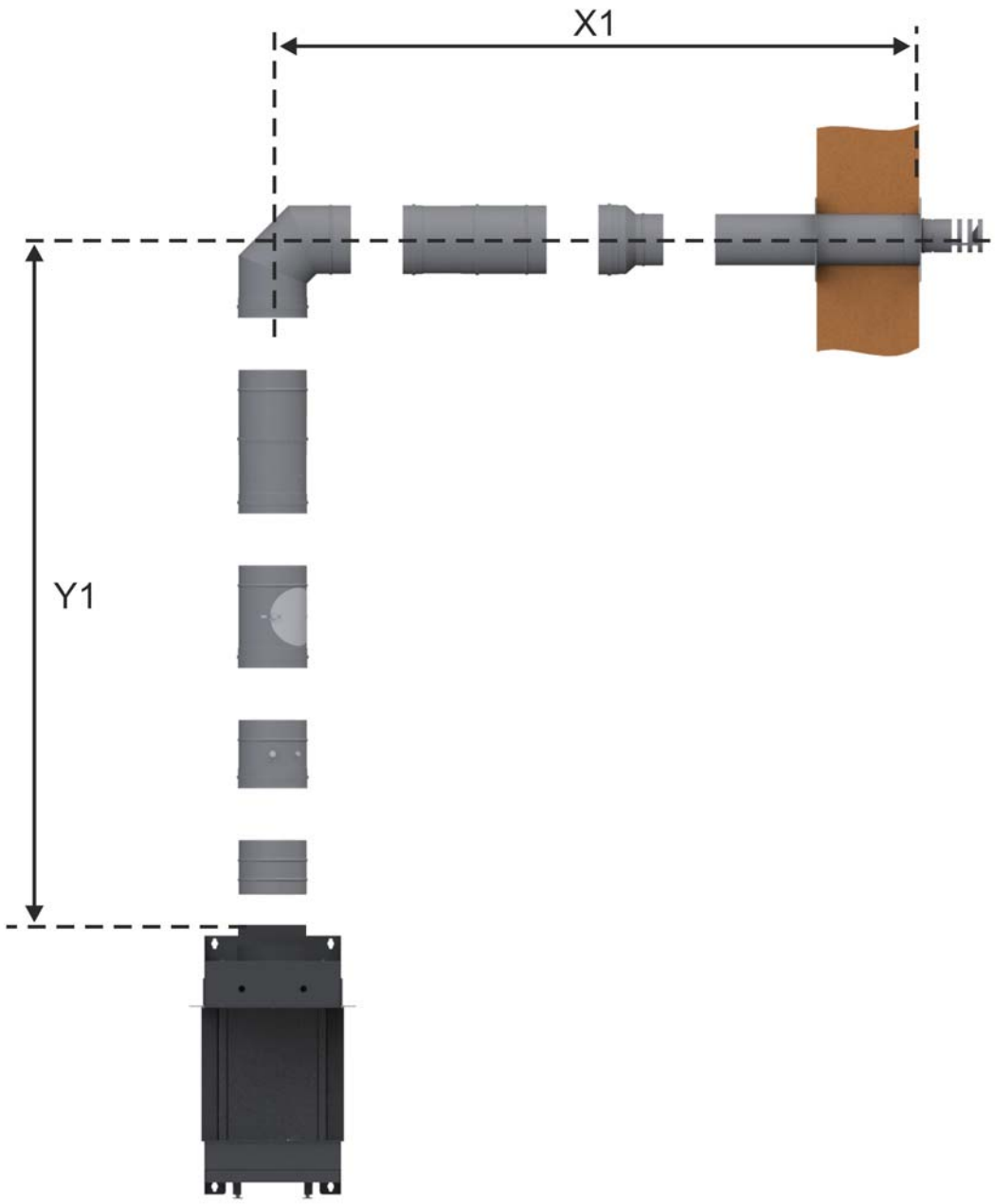

LAS Nr. 12: Außenwandanschluß D=100/150 mm mit Reduzierung vor Abgasmündung (C11; Abgasstutzen D=130/200 mm)

Abstand Y1 (min. - max.)	Abstand X1 (min. - max.)	Abstand Y2 (min. - max.)	Abstand X2 (min. - max.)	Stauplatte (Breite)
0,65 - 1,15 m	0,15 - 1,75 m			-
1,15 - 3,15 m	1,75 - 4,75 m			-

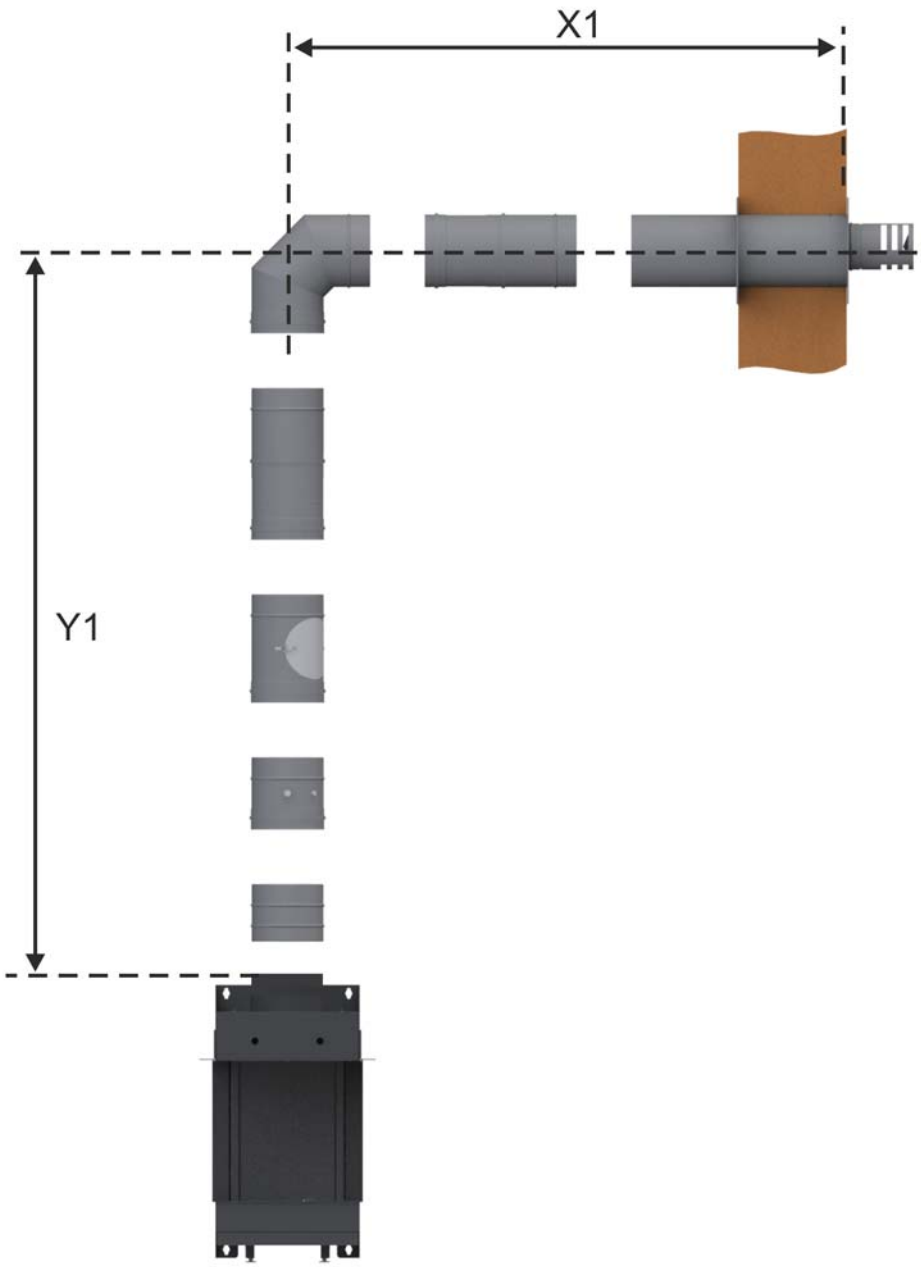

LAS Nr. 13: Außenwandanschluß D=130/200 mm (C11; Abgasstutzen D=130/200 mm)

Abstand Y1 (min. - max.)	Abstand X1 (min. - max.)	Abstand Y2 (min. - max.)	Abstand X2 (min. - max.)	Stauplatte (Breite)
0,15 - 0,65 m	0,15 - 0,75 m			-
0,65 - 3,15 m	0,15 - 3,75 m			-
1,15 - 3,15 m	3,75 - 8,75 m			-

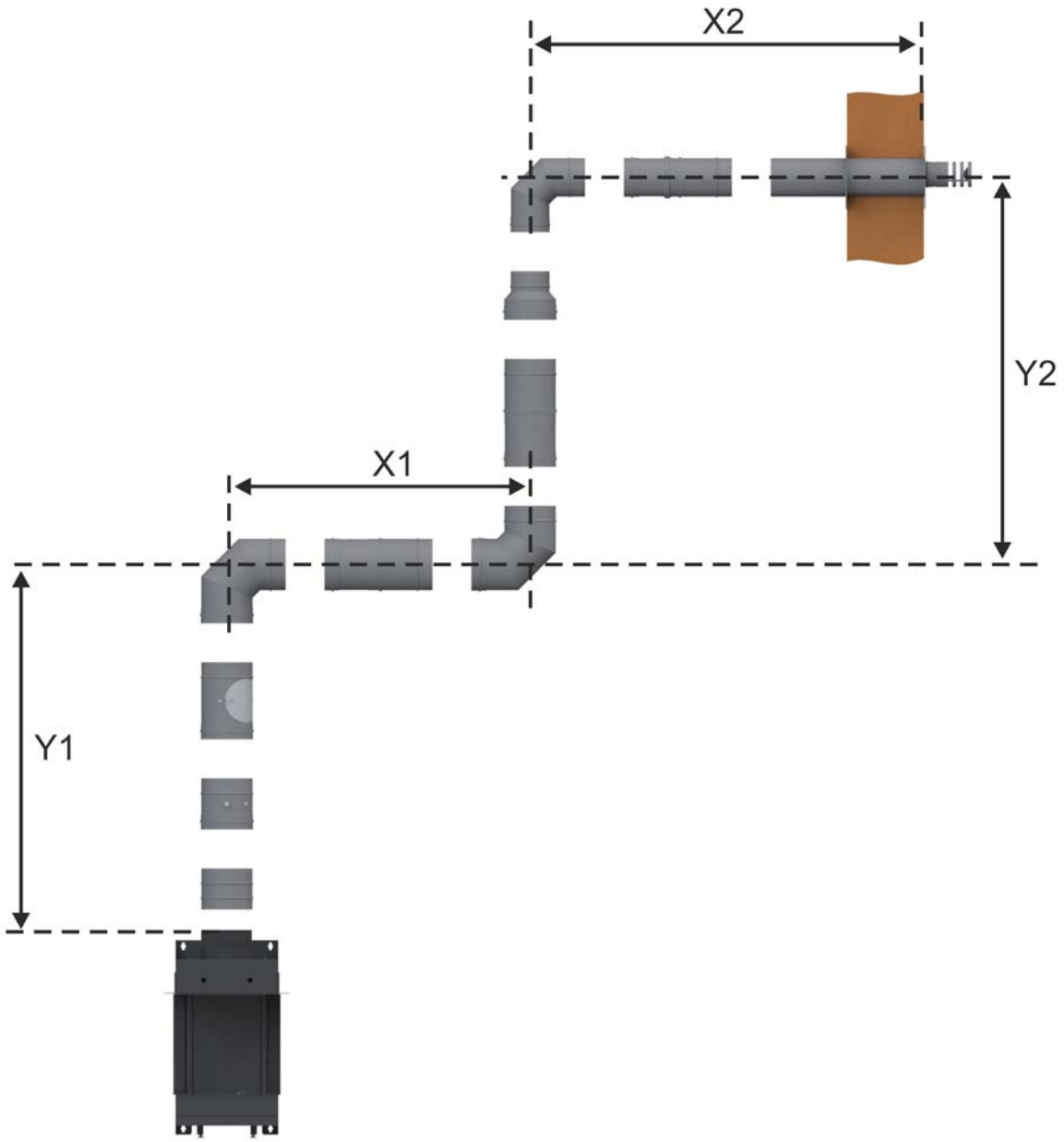

LAS Nr. 14: Außenwandanschluß D=100/150 mm mit horizontalem und vertikalem Abschnitt und Reduzierung (C11; Abgasstutzen D=130/200 mm)

Abstand Y1 (min. - max.)	Abstand X1 (min. - max.)	Abstand Y2 (min. - max.)	Abstand X2 (min. - max.)	Stauplatte (Breite)
0,25 - 0,75 m	0,5 - 1,0 m	0,9 - 1,4 m	0,15 - 0,75 m	-
0,75 - 1,25 m	0,5 - 1,0 m	0,4 - 0,9 m	0,15 - 0,75 m	-
1,25 - 3,25 m	0,5 - 1,5 m	0,9 - 2,4 m	0,15 - 0,75 m	-
1,25 - 3,25 m	0,5 - 3,5 m	1,4 - 3,4 m	0,15 - 0,75 m	-

Planung und Einbau

Panorama-Kamin Gas 43/45/38/105
Centre Fire

geprüft nach DIN EN613		Erdgas E (G20)	Erdgas LL (G25)	Flüssiggas (G30/31)
Zulassungsnummer		0063 CM 3684	0063 CM 3684	0063 CM 3684
Installationsart		C11 / C31 / C91	C11 / C31 / C91	C11 / C31 / C91
Technische Daten				
Nennwärmebelastung	kW	12,0	11,0	11,2 / 9,4
Nennleistung (max.)	kW	9,2	8,5	8,6 / 7,2
Leistungsbereich	kW	3,4 - 9,2	3,4 - 8,5	2,2 - 8,6
Effizienzklasse		1	1	1
NOx-Klassifikation		5	5	5
Gasanschluss	Zoll / Ø mm	3/8" / 12	3/8" / 12	3/8" / 12
Gasverbrauch Erdgas (max.)	m³/h	1,14	1,15	-
Gasverbrauch Flüssiggas (max.)	g/h	-	-	860 / 710
Druck Nennanschluss	mbar	20,0	20,0	50,0 / 50,0
Düsendruck (max.) warm 3)	mbar	13,6	17,0	29,0
Düsendruck (max.) kalt 4)	mbar	12,9	16,3	29,0
Düsendruck (min) 5)	mbar	2,2	2,2	2,1
konzentr. Abgas-/Verbrennungsluftstutzen Ø	mm	100/150; 130/200	100/150; 130/200	100/150; 130/200
Luftquerschnitte				
Zuluft	cm²	2 x 150	2 x 150	2 x 150
Umluft	cm²	-	-	-
min. Abstände Feuerstätte				
zur Kaminhülle	cm	1	1	1
zur Dämmschicht	cm	2	2	2
Boden	cm	1	1	1
zu schützender Boden	cm	10	10	10
Wärmedämmung				
sonstige Anbauwand	cm	4	4	4
zu schützende Anbauwand	cm	8	8	8
Decke 1)	cm	2 + 4	2 + 4	2 + 4
zu schützende Decke 2)	cm	2 + 8	2 + 8	2 + 8
Gewicht				
max. Gewicht	kg		188	
erfüllt Anforderung/Grenzwerte für:				
Deutschland	DVGW-TRGI technische Regeln für Gasinstallationen (Arbeitsblatt G600), FeuVO der Bundesländer			
Österreich	ÖVGW-Richtlinien G1 (Erdgas) und G2 (Flüssiggas)			

1) Zwischendecke (2cm) mit Luftspalt (14cm) zu Dämmschicht (4cm)
2) Zwischendecke (2cm) mit Luftspalt (10cm) zu Dämmschicht (8cm)
3) beide Brenner auf max. Nennleistung (Gerät warm)
4) beide Brenner auf max. Nennleistung (Kaltstart)
5) beide Brenner auf min. Nennlast

Ulrich Brunner GmbH
Zellhuber Ring 17 -18
D-84307 Eggenfelden
Telefon: +49 / (0)87 21 / 7 71-0
Telefax: +49 / (0)87 21 / 7 71-100
info@brunner.de | www.brunner.de

BRUNNER® by Bellfires

BRUNNER Produkte werden ausschließlich vom qualifizierten Fachbetrieb angeboten und verkauft.
Technische und Sortiments-Änderungen sowie Irrtum vorbehalten. (10/16)

Planung und Einbau

Panorama-Kamin Gas 43/45/38/105

Line Fire

geprüft nach DIN EN613		Erdgas E (G20)	Erdgas LL (G25)	Flüssiggas (G30/31)
Zulassungsnummer		0063 CM 3684	0063 CM 3684	0063 CM 3684
Installationsart		C11 / C31 / C91	C11 / C31 / C91	C11 / C31 / C91
Technische Daten				
Nennwärmebelastung	kW	12,3	11,2	12,2 / 10,1
Nennleistung (max.)	kW	9,4	8,6	9,4 / 7,8
Leistungsbereich	kW	4,0 - 9,4	3,7 - 8,6	2,6 - 9,4
Effizienzklasse		1	1	1
NOx-Klassifikation		5	5	5
Gasanschluss	Zoll / Ø mm	3/8" / 12	3/8" / 12	3/8" / 12
Gasverbrauch Erdgas (max.)	m³/h	1,17	1,17	-
Gasverbrauch Flüssiggas (max.)	g/h	-	-	930 / 760
Druck Nennanschluss	mbar	20,0	20,0	50,0 / 50,0
Düsendruck (max.) warm 3)	mbar	11,9	15,0	29,0
Düsendruck (max.) kalt 4)	mbar	11,2	14,3	29,0
Düsendruck (min) 5)	mbar	2,1	2,1	2,1
konzentr. Abgas-/Verbrennungsluftstutzen Ø	mm	100/150; 130/200	100/150; 130/200	100/150; 130/200
Luftquerschnitte				
Zuluft	cm²	2 x 150	2 x 150	2 x 150
Umluft	cm²	-	-	-
min. Abstände Feuerstätte				
zur Kaminhülle	cm	1	1	1
zur Dämmschicht	cm	2	2	2
Boden	cm	1	1	1
zu schützender Boden	cm	10	10	10
Wärmedämmung				
sonstige Anbauwand	cm	4	4	4
zu schützende Anbauwand	cm	8	8	8
Decke 1)	cm	2 + 4	2 + 4	2 + 4
zu schützende Decke 2)	cm	2 + 8	2 + 8	2 + 8
Gewicht				
max. Gewicht	kg		188	
erfüllt Anforderung/Grenzwerte für:				
Deutschland	DVGW-TRGI technische Regeln für Gasinstallationen (Arbeitsblatt G600), FeuVO der Bundesländer			
Österreich	ÖVGW-Richtlinien G1 (Erdgas) und G2 (Flüssiggas)			

1) Zwischendecke (2cm) mit Luftspalt (14cm) zu Dämmschicht (4cm)
2) Zwischendecke (2cm) mit Luftspalt (10cm) zu Dämmschicht (8cm)
3) beide Brenner auf max. Nennleistung (Gerät warm)
4) beide Brenner auf max. Nennleistung (Kaltstart)
5) beide Brenner auf min. Nennlast

Ulrich Brunner GmbH
Zellhuber Ring 17 -18
D-84307 Eggenfelden
Telefon: +49 / (0)87 21 / 7 71-0
Telefax: +49 / (0)87 21 / 7 71-100
info@brunner.de | www.brunner.de

BRUNNER® by Bellfires

BRUNNER Produkte werden ausschließlich vom qualifizierten Fachbetrieb angeboten und verkauft.
Technische und Sortiments-Änderungen sowie Irrtum vorbehalten. (10/16)