Kamineinsatz

fireplace insert I cheminée I inserato caminetto

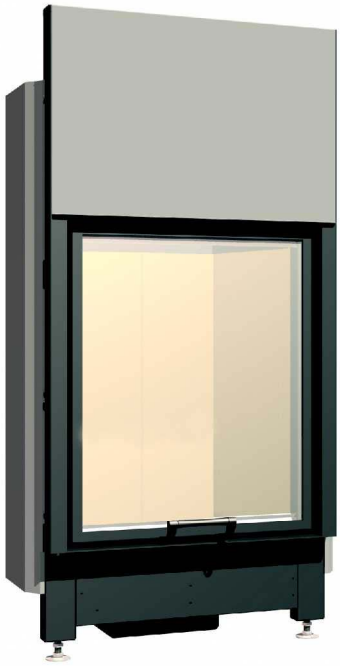

- ✓ Zeitbrandfeuerstätte
- ✓ Front im Kachelmaß
- ✓ optional: selbstschließende Tür A1
- ✓ hochwertige Gusskuppel, sämtliche Teile beweglich, verstellbar von 0 - 90°
- ✓ Stellfüße einfach und schnell verstellbar
- ✓ untere Scheibenspülung einstellbar

Doppelverglasung | Kristall | Kristall Plus | Tunnelversion

Gusskuppel | Außenluft-anschluss | Außenbefeuerung | SMS® Schmid-Multi-Steuerung

Aufsatzspeicher

Lineare Front

Tür hochschiebbar
Zur Reinigung kippbar

Baureihe: **Lina 6780 h**

6780 - Hochformat

Technische Daten

Nennwärmeleistung	kW	9
Wärmeleistungsbereich (nach Holzauflagenmenge)	kW	3,2 - 10,9
Brennstoff-Füllmenge ca.	kg	7
Dämmung Rückwand/Seitenwand	mm	80 / 80
Gewicht	kg	265
Leistungsabgabe Frontseitig	%	35
Konvektive Leistung	%	65

Daten für Schornsteinfeger

nach DIN EN 13229

		Betrieb offen, A	Betrieb geschlossen, A1
Abgasmassenstrom	g/s	22,1	9,1
Abgastemperatur am Stutzen	°C	240	320
Erforderlicher Förderdruck am Stutzen	mbar	10	12
Erforderlicher Ø, Verbrennungsluft	mm	180	125

Emissionsgrenzwerte

CO bezogen auf 13 % O_2	mg/Nm^3	< 1250
Staubgehalt bezogen auf 13 % O_2	mg/Nm^3	< 40
Wirkungsgrad	%	78

Prüfung nach DIN EN 13229

Prüfungsbericht Nr.: RRF - 29 06 1074

Weitere Werte:
www.schmid.st

Schmid
Wir machen nicht's Feuer

Lina 6780 h

6780 - Hochformat

www.Schmid.st

- Kamineinsatz mit linearer Front
- Frontseite: Tür ²/₃ hochschiebbar
- Türrahmenbreite 670 mm
- Abgasstutzen Ø 200 mm
- Außenluftanschluss Ø 125 mm
- Tausch der Innenauskleidung (Schamotte) durch die Fronttür
- vielfältiges und sinnvolles Zubehör (s. Preisliste)
- leicht zerlegbar für den Transport

Frontansicht M 1:20

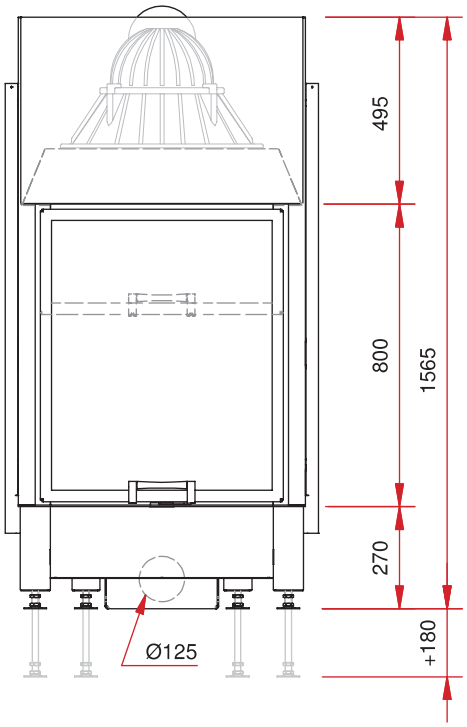

Grundriss M 1:10

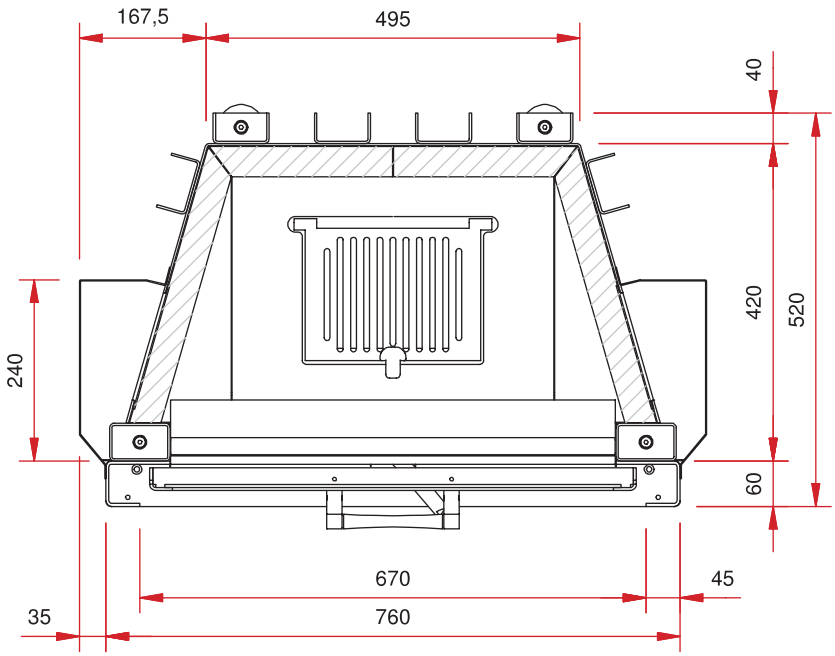

Seitenansicht M 1:20

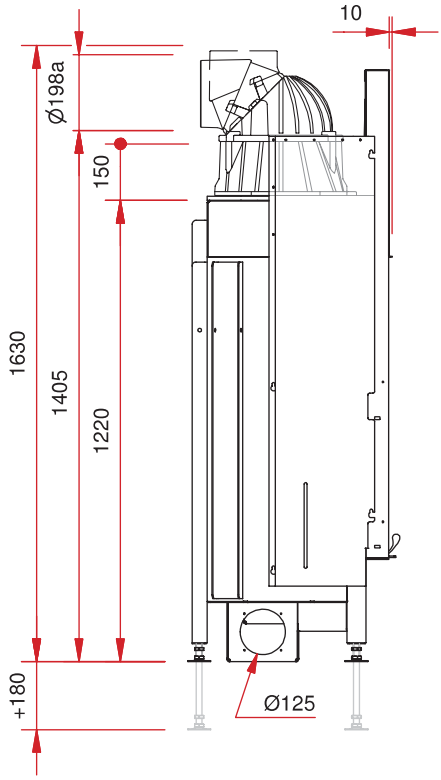

Draufsicht M 1:10

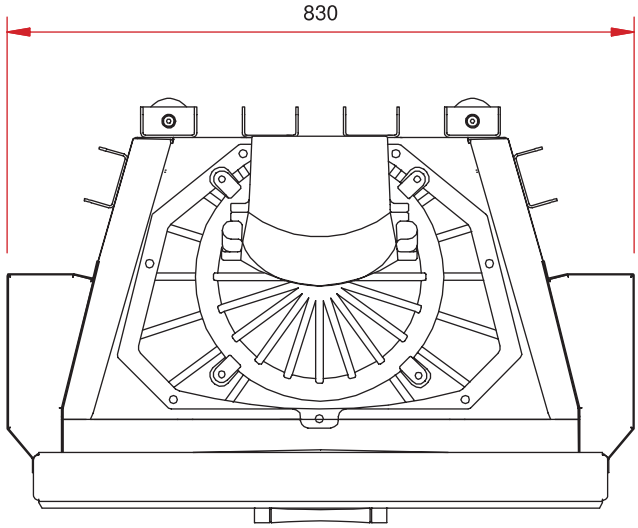

11/2010

Alle Abbildungen und Zeichnungen sind urheberrechtlich geschützt. Verwertung oder Veröffentlichung, auch einzelner Details, nur mit unserer Genehmigung. Technische Änderungen vorbehalten.
All illustrations and drawings are copyrighted. Utilisation or publication, including individual details, only with our written approval. Technical data are subject to change without notice.