KAMINEINSÄTZE GAS

# Panorama-Kamin Gas 43/105/38/105

Stand: 2019-05-28

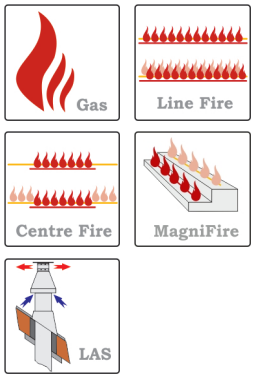


BRUNNER®
*heizen auf bayerisch.*

# Maßblätter - Panorama-Kamin Gas 43/105/38/105

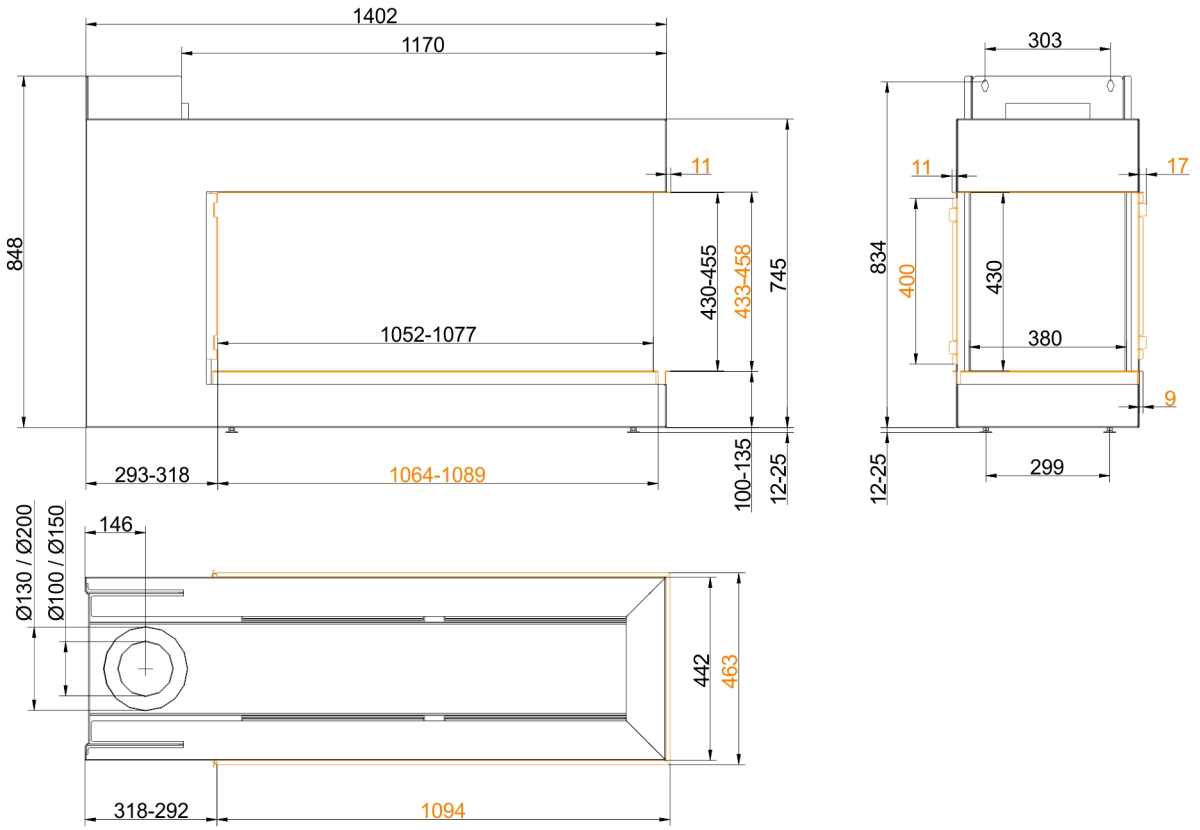


**… mit Anbaukante**

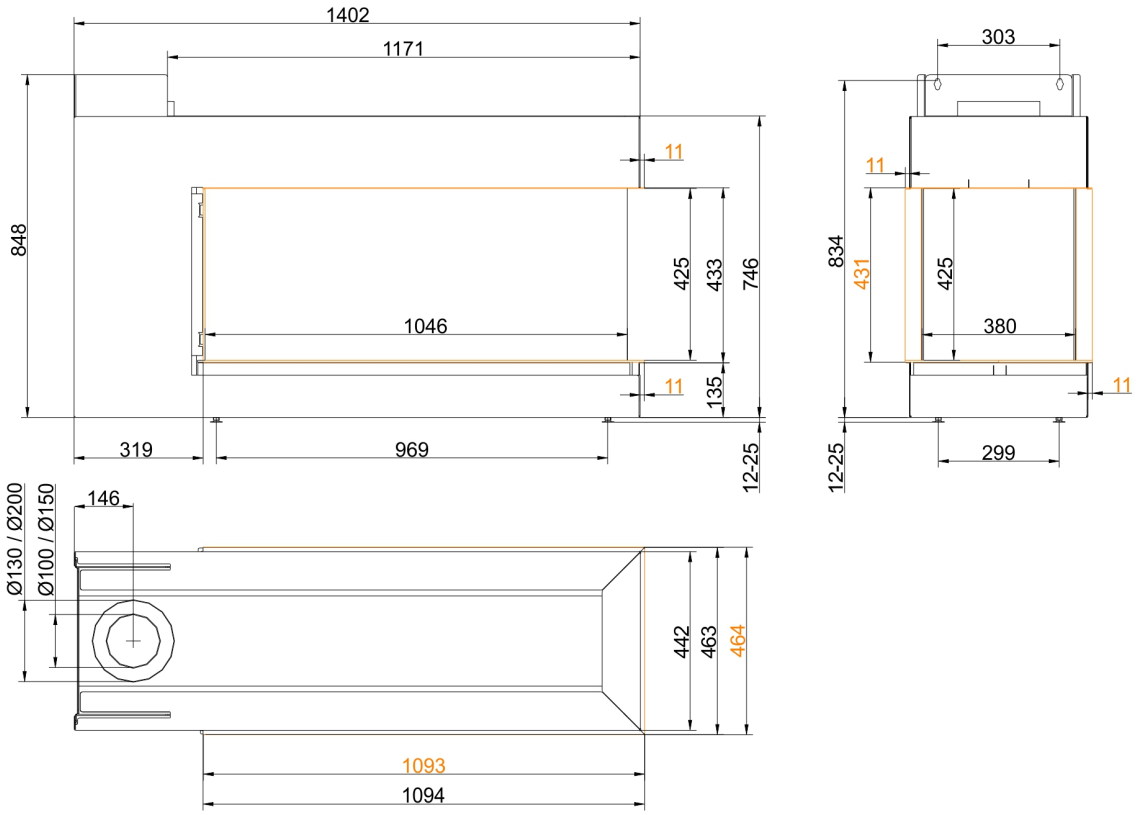


**… mit Anbaurahmen 0 mm**

Stand: 2019-05-28

# Maßblätter - Panorama-Kamin Gas 43/105/38/105

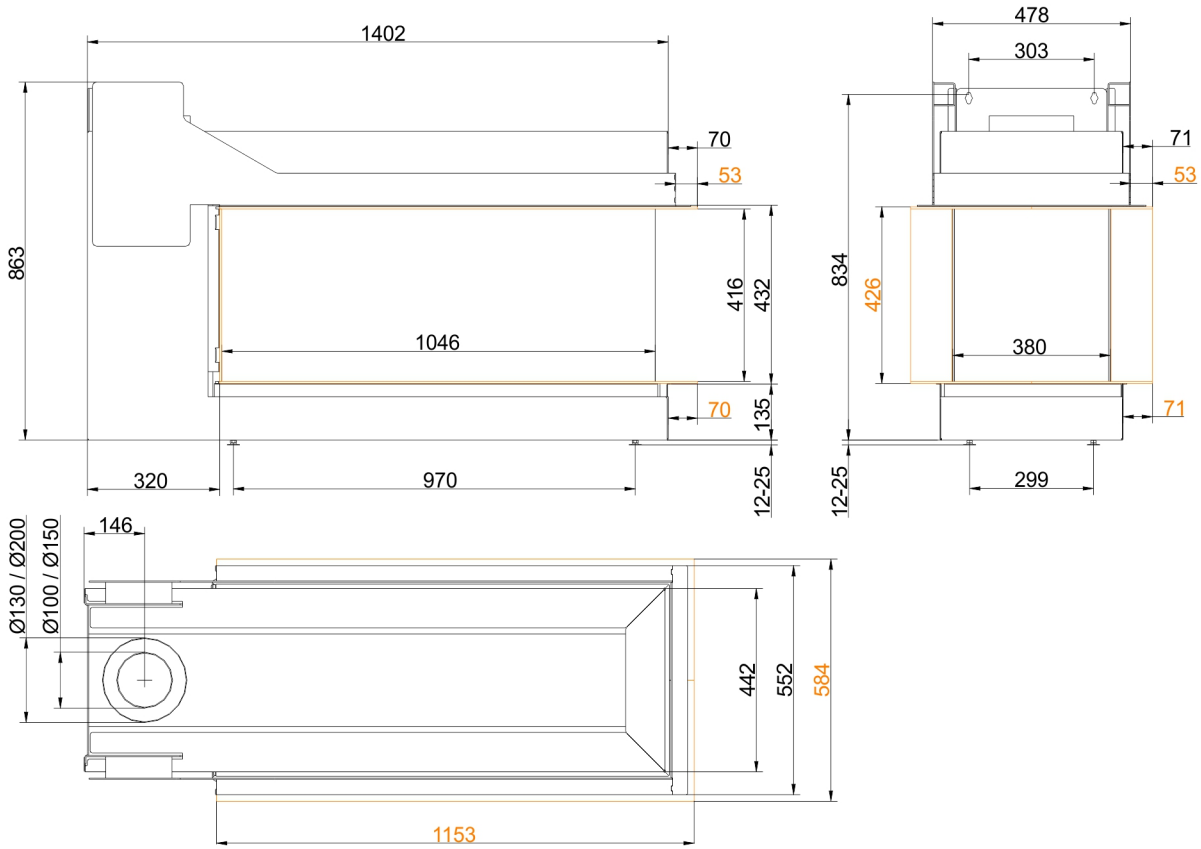


**… mit Anbaurahmen 70 mm**

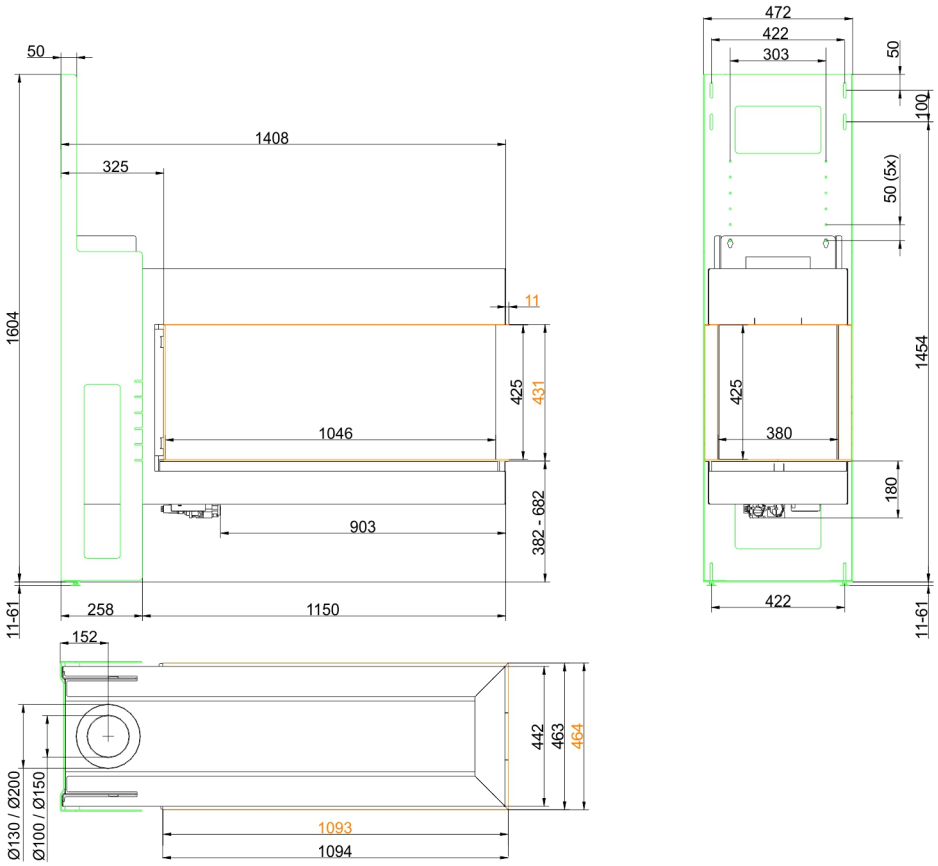


**… mit Tragrahmen**

Für Zeichnungsdaten zur CAD-Planung empfehlen wir PaletteCAD. Laufend aktualisierte Maßzeichnungen unter www.brunner.de
Rahmen/Abgasstutzen/Verbrennungsluftstutzen/Frontvarianten farblich markiert.

Stand: 2019-05-28

# BRUNNER LAS (Gas) - Panorama-Kamin Gas 43/105/38/105

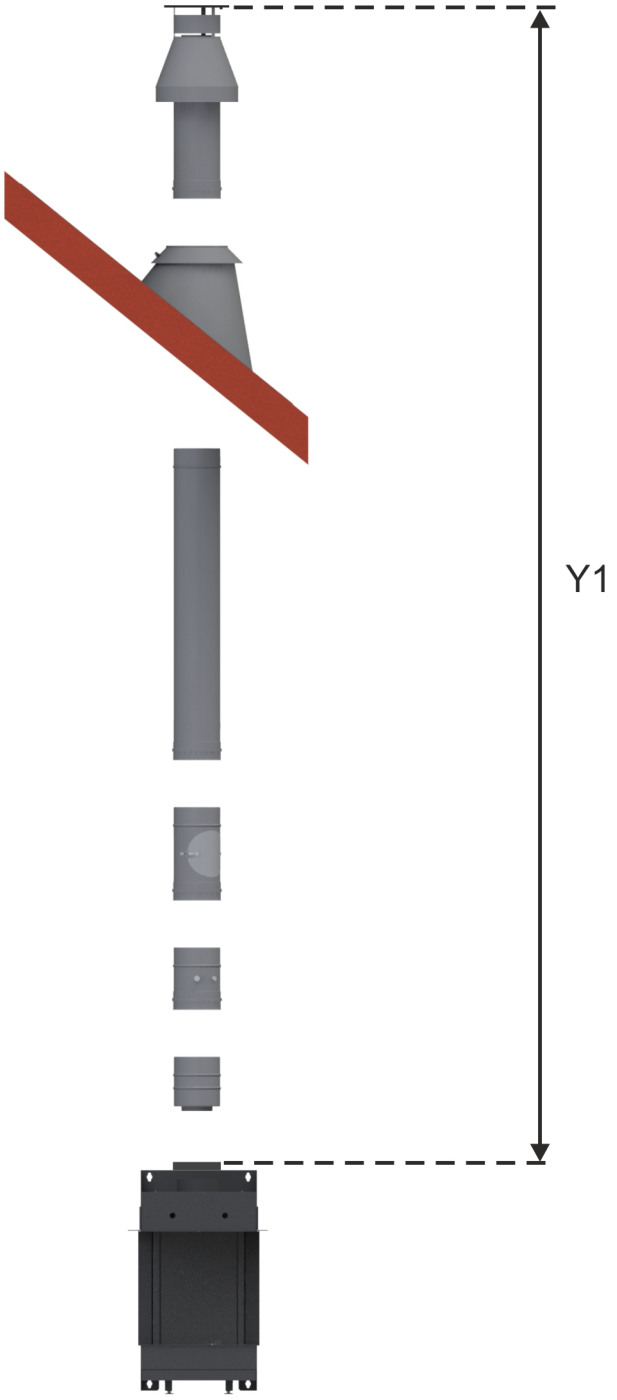


**LAS Nr. 1: vertikale Rohrführung D=100/150 mm mit Abgasmündung über Dach ($C_{31}$; Abgasstutzen D=100/150 mm)**

| Abstand Y1 (min. - max.) | Abstand X1 (min. - max.) | Abstand Y2 (min. - max.) | Abstand X2 (min. - max.) | Stauplatte (Breite) |
|---|---|---|---|---|
| 2,0 - 4,0 m | | | | 30 mm |
| 4,0 - 12,0 m | | | | 40 mm |

# BRUNNER LAS (Gas) - Panorama-Kamin Gas 43/105/38/105

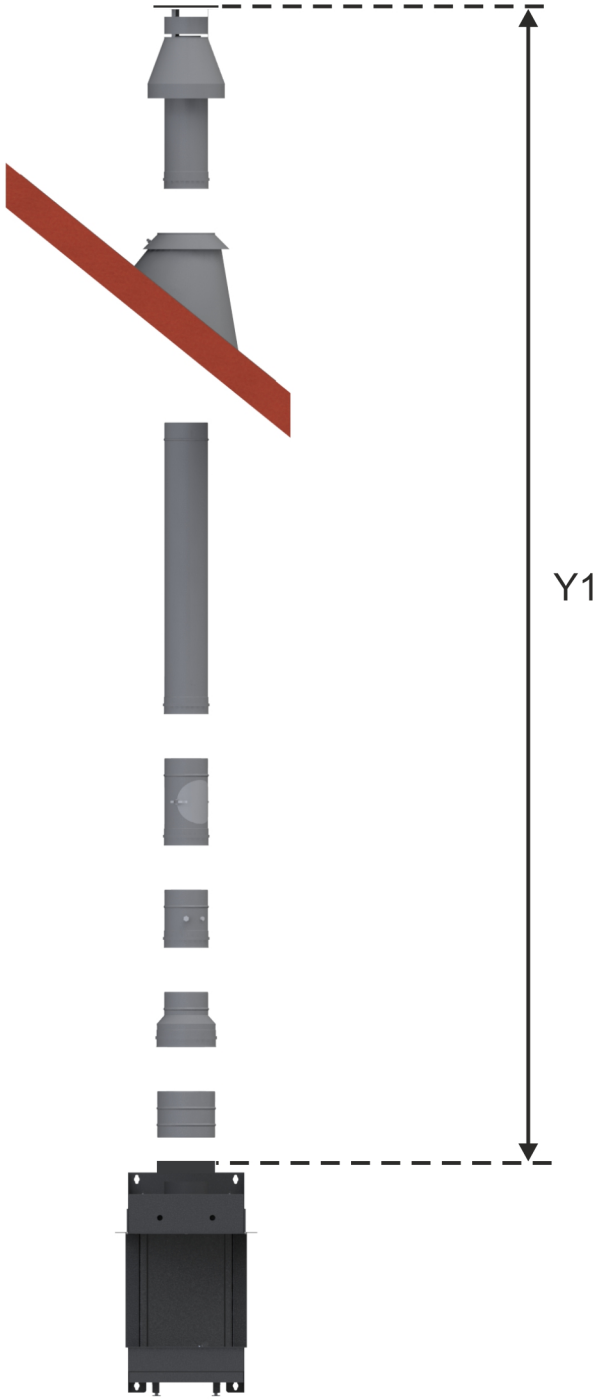


**LAS Nr. 2: vertikale Rohrführung D=100/150 mm mit Abgasmündung über Dach ($C_{31}$; Abgasstutzen D=130/200 mm)**

| Abstand Y1 (min. - max.) | Abstand X1 (min. - max.) | Abstand Y2 (min. - max.) | Abstand X2 (min. - max.) | Stauplatte (Breite) |
|---|---|---|---|---|
| 2,0 - 4,0 m | | | | 65 mm |
| 4,0 - 12,0 m | | | | 80 mm |

# BRUNNER LAS (Gas) - Panorama-Kamin Gas 43/105/38/105

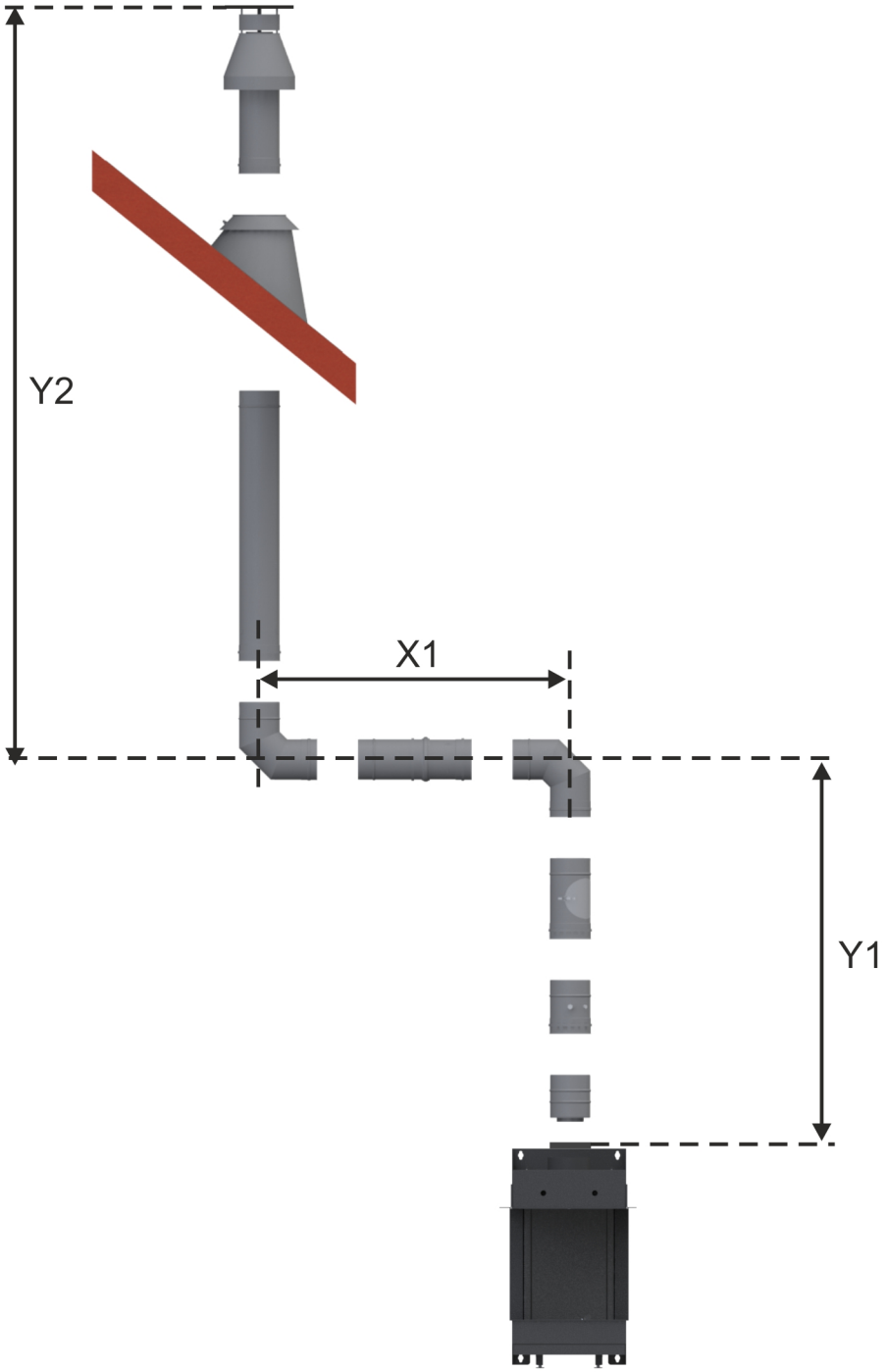


**LAS Nr. 3: vertikale Rohrführung D=100/150 mm mit horizontalem Abschnitt und Abgasmündung über Dach ($C_{31}$; Abgasstutzen D=100/150 mm)**

| Abstand Y1 (min. - max.) | Abstand X1 (min. - max.) | Abstand Y2 (min. - max.) | Abstand X2 (min. - max.) | Stauplatte (Breite) |
|---|---|---|---|---|
| 1,15 - 11,0 m | 0,3 - 3,3 m | 1,15 - 11,0 m | | - |

Y1 + Y2 ≤ 11,0 m
(Y1 + Y2) : X1 ≥ 2:1, Verhältnis vertikal zu horizontal min. 2:1

# BRUNNER LAS (Gas) - Panorama-Kamin Gas 43/105/38/105

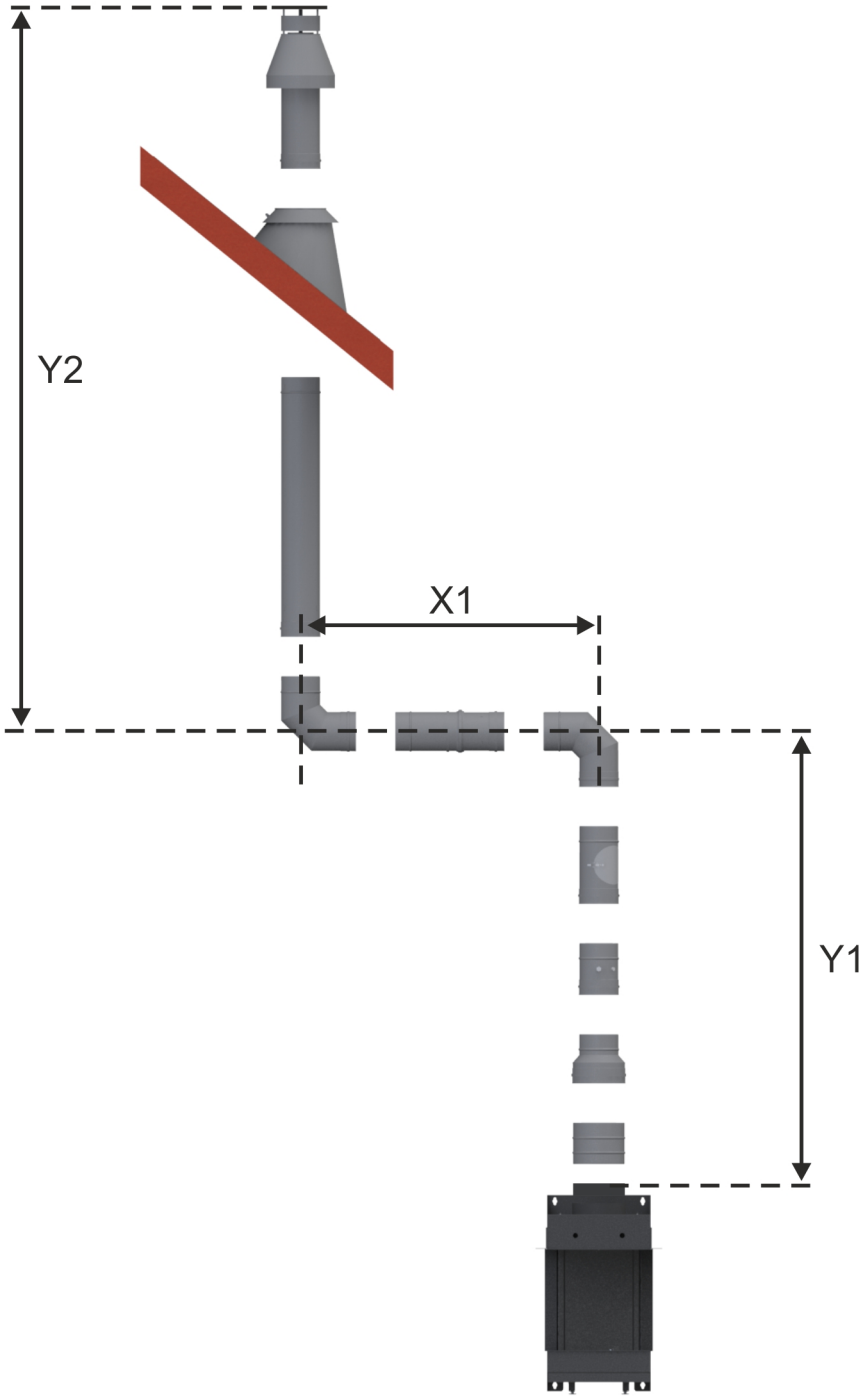


**LAS Nr. 4: vertikale Rohrführung D=100/150 mm mit horizontalem Abschnitt und Abgasmündung über Dach ($C_{31}$; Abgasstutzen D=130/200 mm)**

| Abstand Y1 (min. - max.) | Abstand X1 (min. - max.) | Abstand Y2 (min. - max.) | Abstand X2 (min. - max.) | Stauplatte (Breite) |
|---|---|---|---|---|
| 1,15 - 11,0 m | 0,3 - 3,3 m | 1,15 - 11,0 m | | 40 mm |

Y1 + Y2 ≤ 11,0 m
(Y1 + Y2) : X1 ≥ 2:1, Verhältnis vertikal zu horizontal min. 2:1

# BRUNNER LAS (Gas) - Panorama-Kamin Gas 43/105/38/105

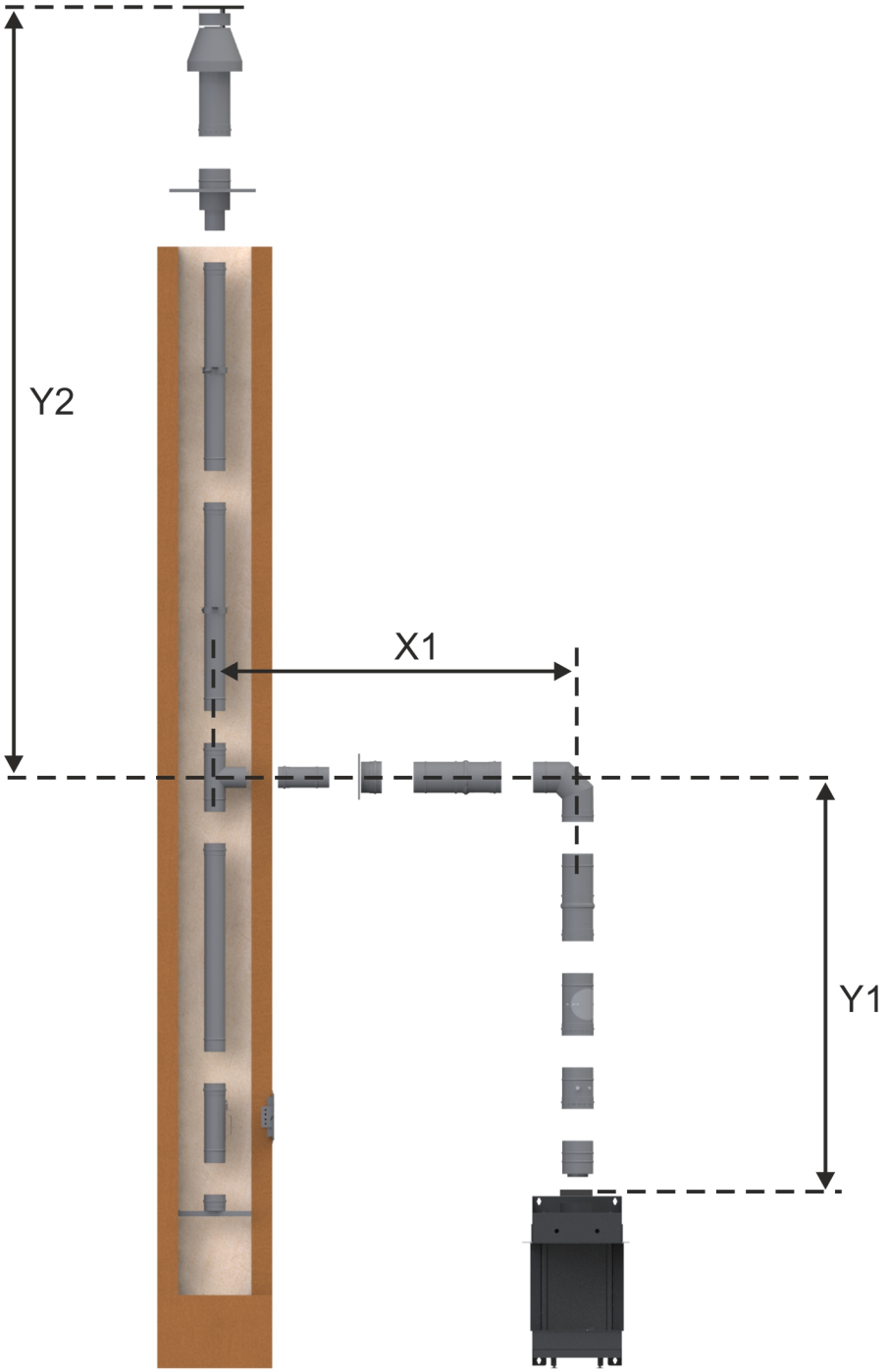


**LAS Nr. 5: Rohrführung D=100/150 mm im Schacht ($C_{91}$; Abgasstutzen D=100/150 mm)**

| Abstand Y1 (min. - max.) | Abstand X1 (min. - max.) | Abstand Y2 (min. - max.) | Abstand X2 (min. - max.) | Stauplatte (Breite) |
|---|---|---|---|---|
| 1,15 - 11,0 m | 0,15 - 3,15 m | 1,1 - 11,0 m | | - |

Y1 + Y2 ≤ 11,0 m
(Y1 + Y2) : X1 ≥ 2:1, Verhältnis vertikal zu horizontal min. 2:1

# BRUNNER LAS (Gas) - Panorama-Kamin Gas 43/105/38/105

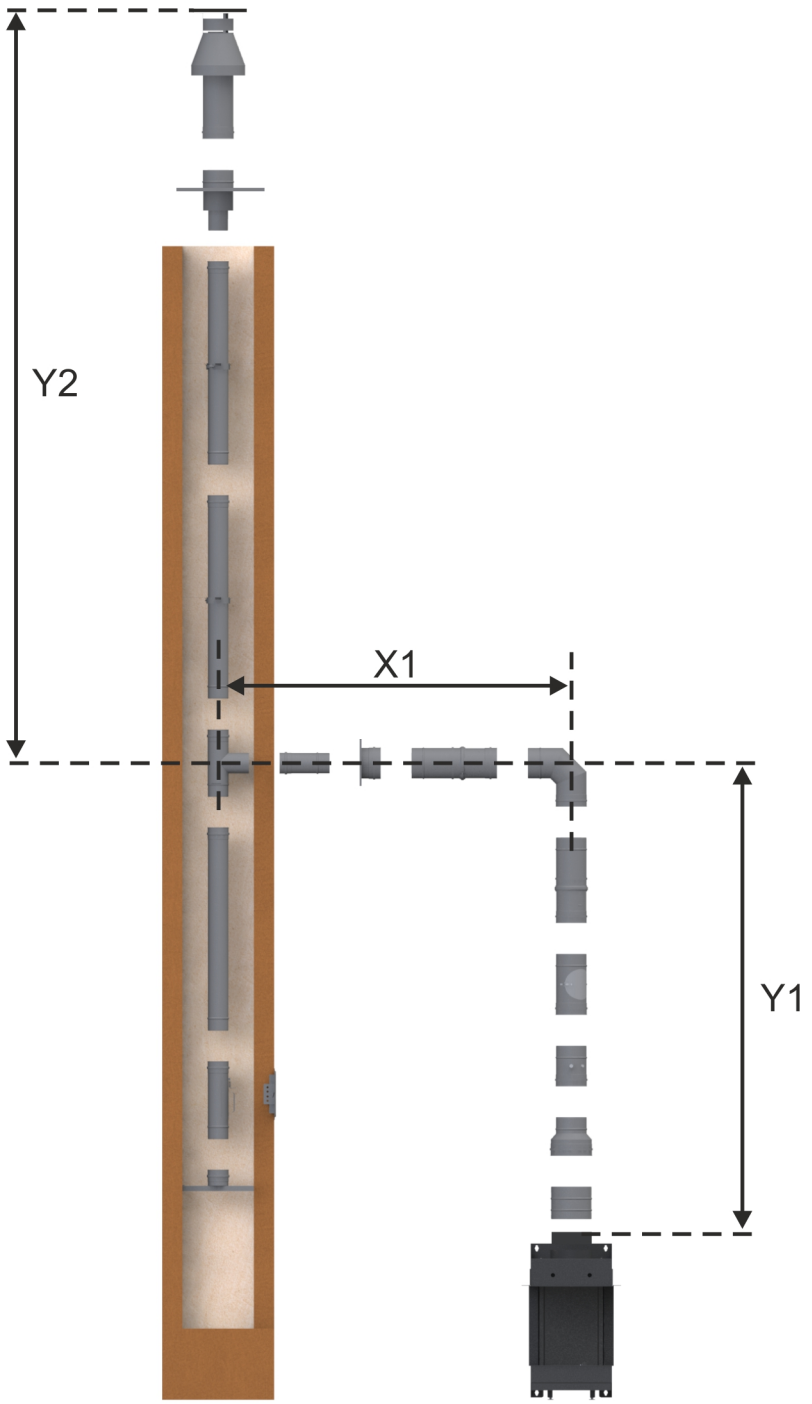


**LAS Nr. 6: Rohrführung D=100/150 mm im Schacht ($C_{91}$; Abgasstutzen D=130/200 mm)**

| Abstand Y1 (min. - max.) | Abstand X1 (min. - max.) | Abstand Y2 (min. - max.) | Abstand X2 (min. - max.) | Stauplatte (Breite) |
|---|---|---|---|---|
| 1,15 - 11,0 m | 0,15 - 3,15 m | 1,1 - 11,0 m | | 40 mm |

Y1 + Y2 ≤ 11,0 m
(Y1 + Y2) : X1 ≥ 2:1, Verhältnis vertikal zu horizontal min. 2:1

# BRUNNER LAS (Gas) - Panorama-Kamin Gas 43/105/38/105

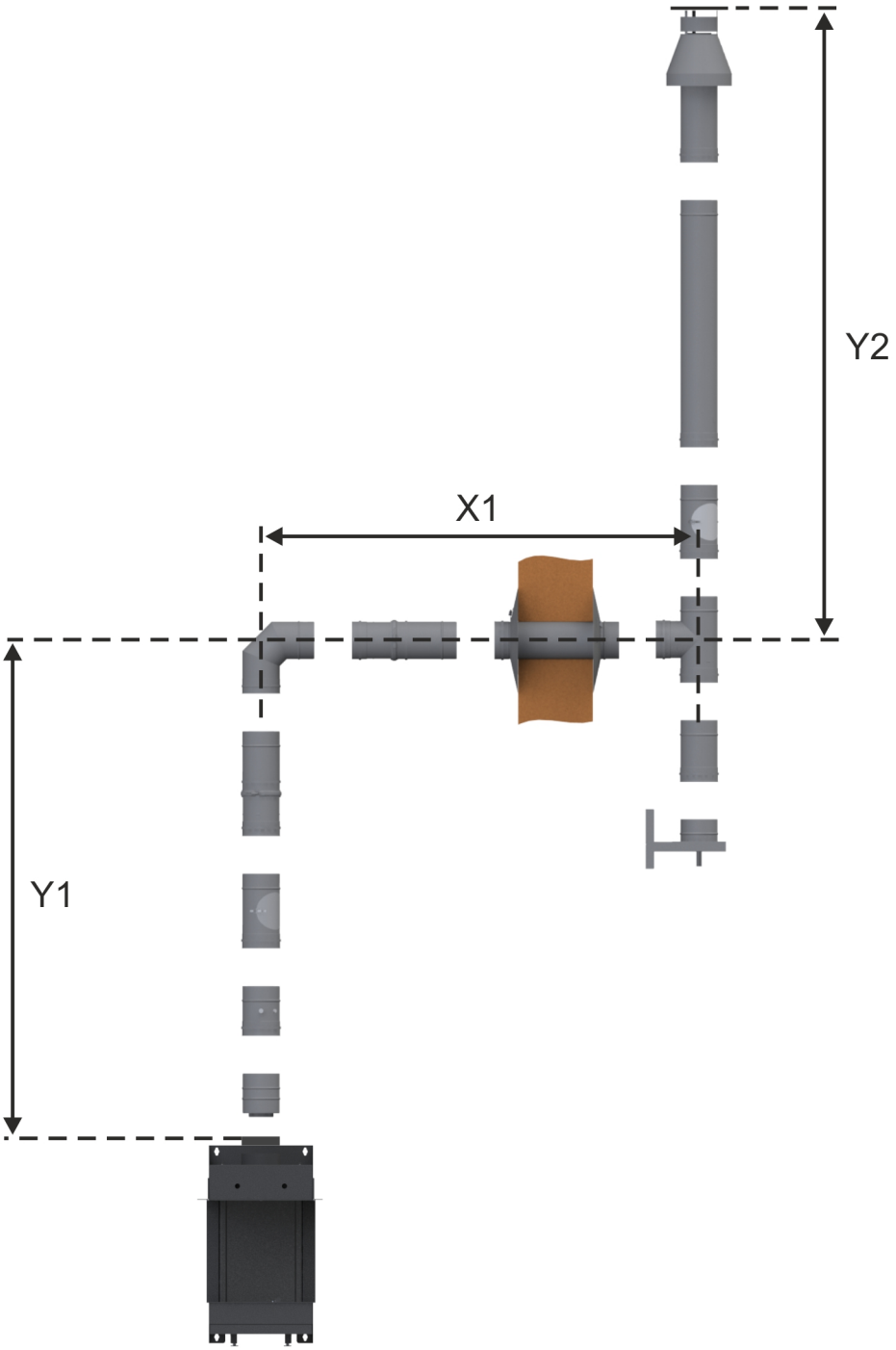


**LAS Nr. 7: Außenschornstein D=100/150 mm mit Abgasmündung über Dach ($C_{31}$; Abgasstutzen D=100/150 mm)**

| Abstand Y1 (min. - max.) | Abstand X1 (min. - max.) | Abstand Y2 (min. - max.) | Abstand X2 (min. - max.) | Stauplatte (Breite) |
|---|---|---|---|---|
| 1,15 - 11,0 m | 0,15 - 3,15 m | 1,1 - 11,0 m | | - |

Y1 + Y2 ≤ 11,0 m
(Y1 + Y2) : X1 ≥ 2:1, Verhältnis vertikal zu horizontal min. 2:1

# BRUNNER LAS (Gas) - Panorama-Kamin Gas 43/105/38/105

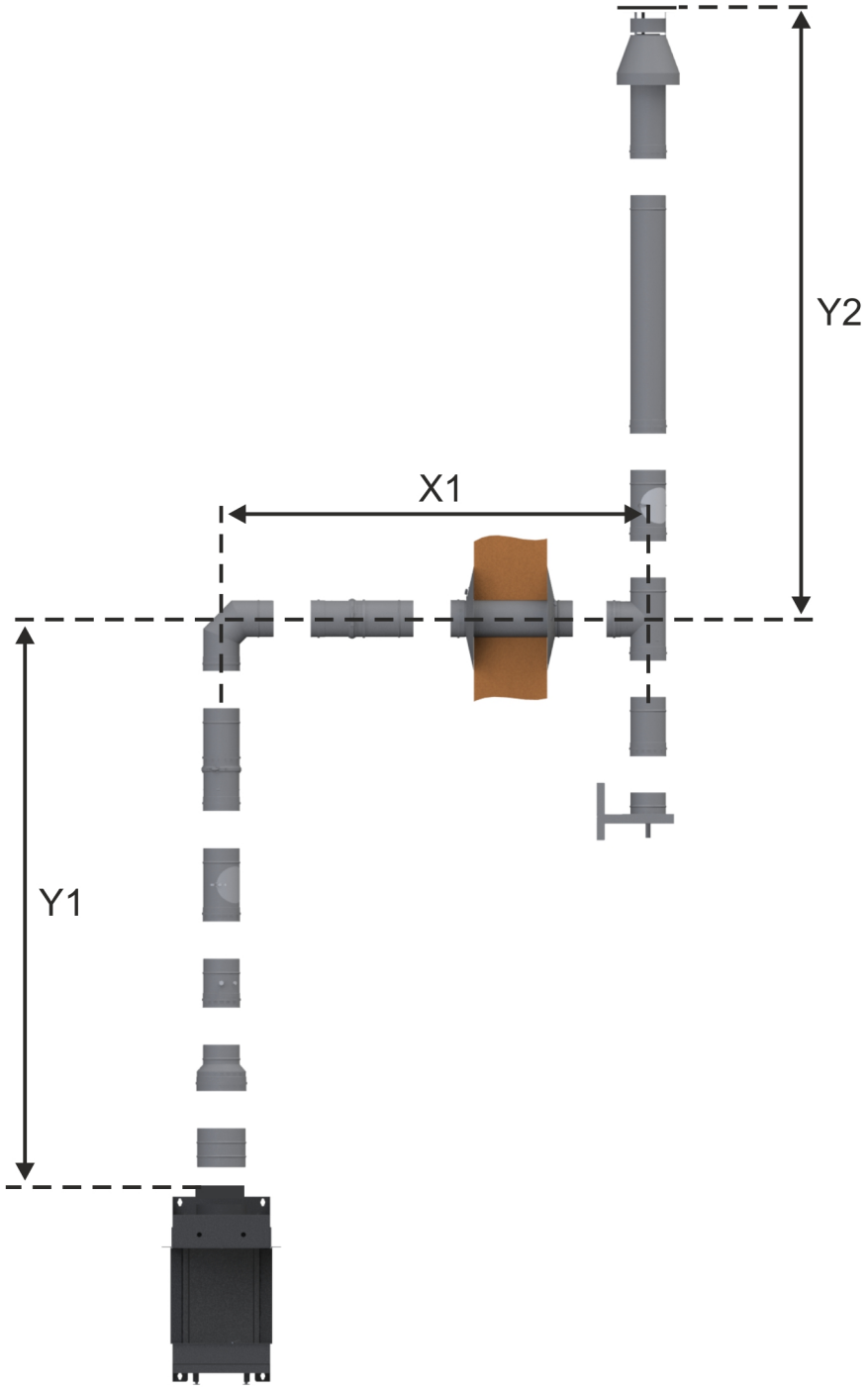


**LAS Nr. 8: Außenschornstein D=100/150 mm mit Abgasmündung über Dach ($C_{31}$; Abgasstutzen D=130/200 mm)**

| Abstand Y1 (min. - max.) | Abstand X1 (min. - max.) | Abstand Y2 (min. - max.) | Abstand X2 (min. - max.) | Stauplatte (Breite) |
|---|---|---|---|---|
| 1,15 - 11,0 m | 0,15 - 3,15 m | 1,1 - 11,0 m | | 40 mm |

Y1 + Y2 ≤ 11,0 m
(Y1 + Y2) : X1 ≥ 2:1, Verhältnis vertikal zu horizontal min. 2:1

# BRUNNER LAS (Gas) - Panorama-Kamin Gas 43/105/38/105

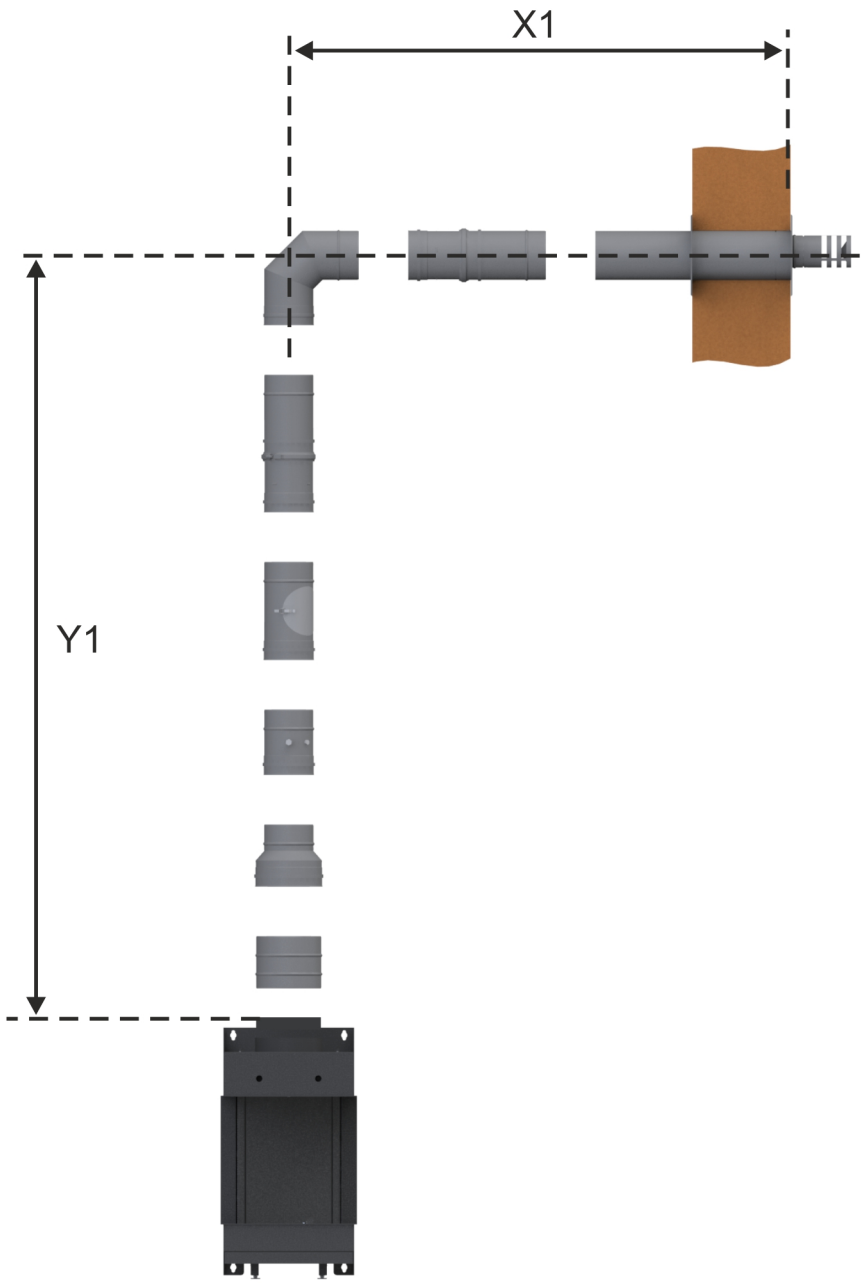


**LAS Nr. 10: Außenwandanschluß D=100/150 mm ($C_{11}$; Abgasstutzen D=130/200 mm)**

| Abstand Y1 (min. - max.) | Abstand X1 (min. - max.) | Abstand Y2 (min. - max.) | Abstand X2 (min. - max.) | Stauplatte (Breite) |
|---|---|---|---|---|
| 2,15 - 3,15 m | 0,15 - 0,75 m | | | - |
| 3,15 - 4,15 m | 0,15 - 1,75 m | | | - |

# BRUNNER LAS (Gas) - Panorama-Kamin Gas 43/105/38/105

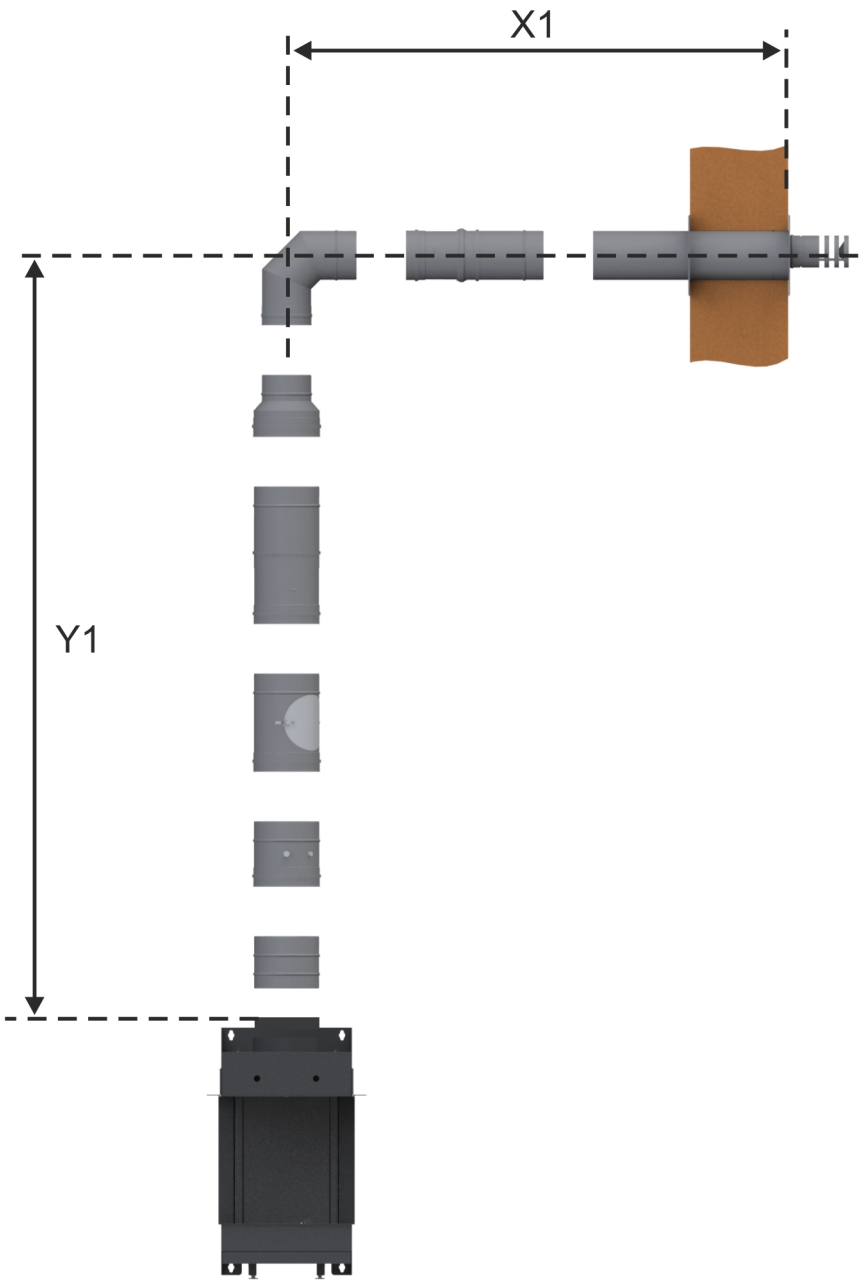


**LAS Nr. 11: Außenwandanschluß D=100/150 mm mit Reduzierung vor Rohrbogen ($C_{11}$; Abgasstutzen D=130/200 mm)**

| Abstand Y1 (min. - max.) | Abstand X1 (min. - max.) | Abstand Y2 (min. - max.) | Abstand X2 (min. - max.) | Stauplatte (Breite) |
|---|---|---|---|---|
| 0,65 - 1,15 m | 0,15 - 0,75 m | | | 40 mm |
| 1,15 - 2,15m | 0,15 - 2,75 m | | | - |

# BRUNNER LAS (Gas) - Panorama-Kamin Gas 43/105/38/105

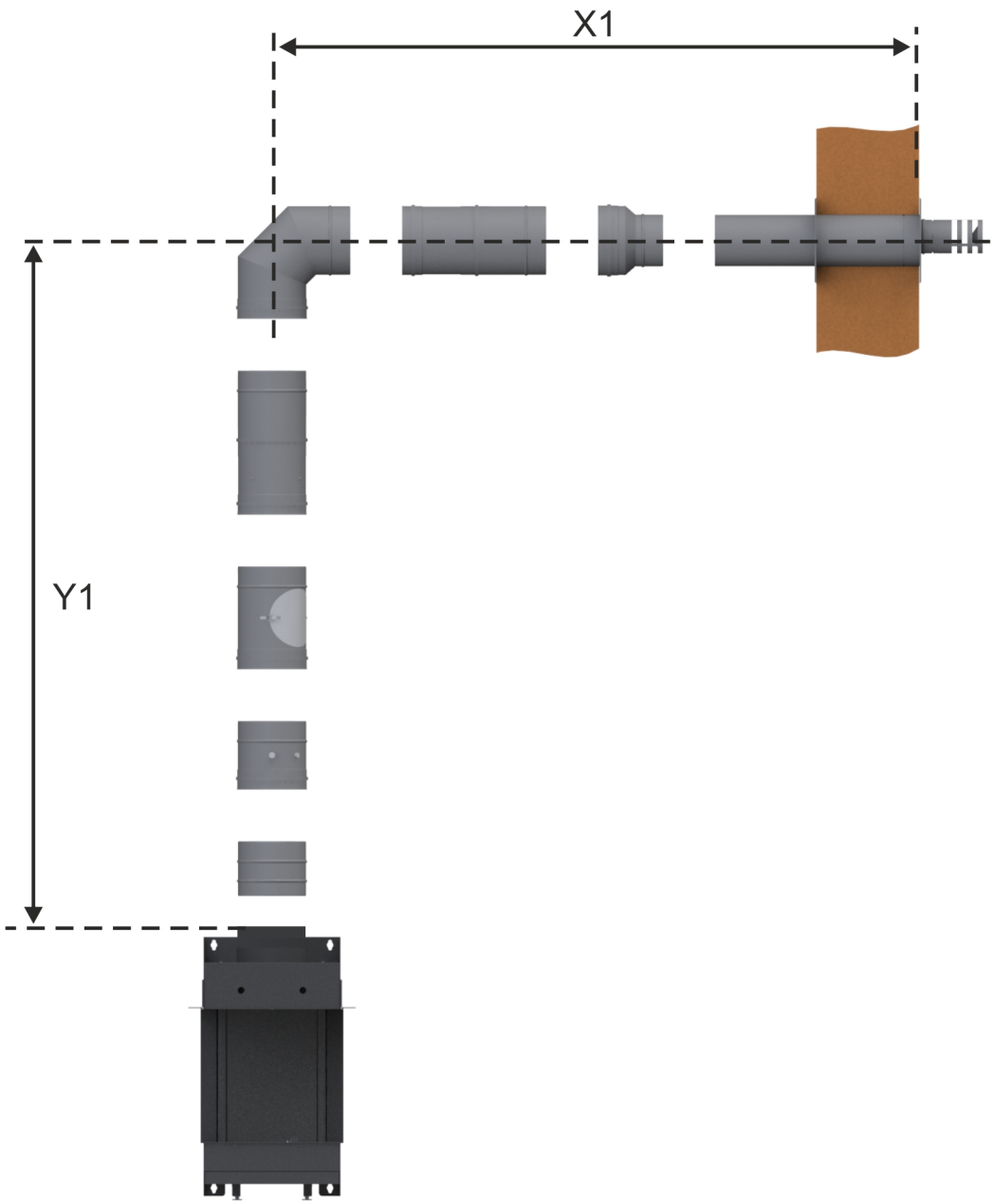


**LAS Nr. 12: Außenwandanschluß D=100/150 mm mit Reduzierung vor Abgasmündung ($C_{11}$; Abgasstutzen D=130/200 mm)**

| Abstand Y1 (min. - max.) | Abstand X1 (min. - max.) | Abstand Y2 (min. - max.) | Abstand X2 (min. - max.) | Stauplatte (Breite) |
|---|---|---|---|---|
| 0,65 - 1,15 m | 0,15 - 1,75 m | | | - |
| 1,15 - 3,15 m | 1,75 - 4,75 m | | | - |

# BRUNNER LAS (Gas) - Panorama-Kamin Gas 43/105/38/105

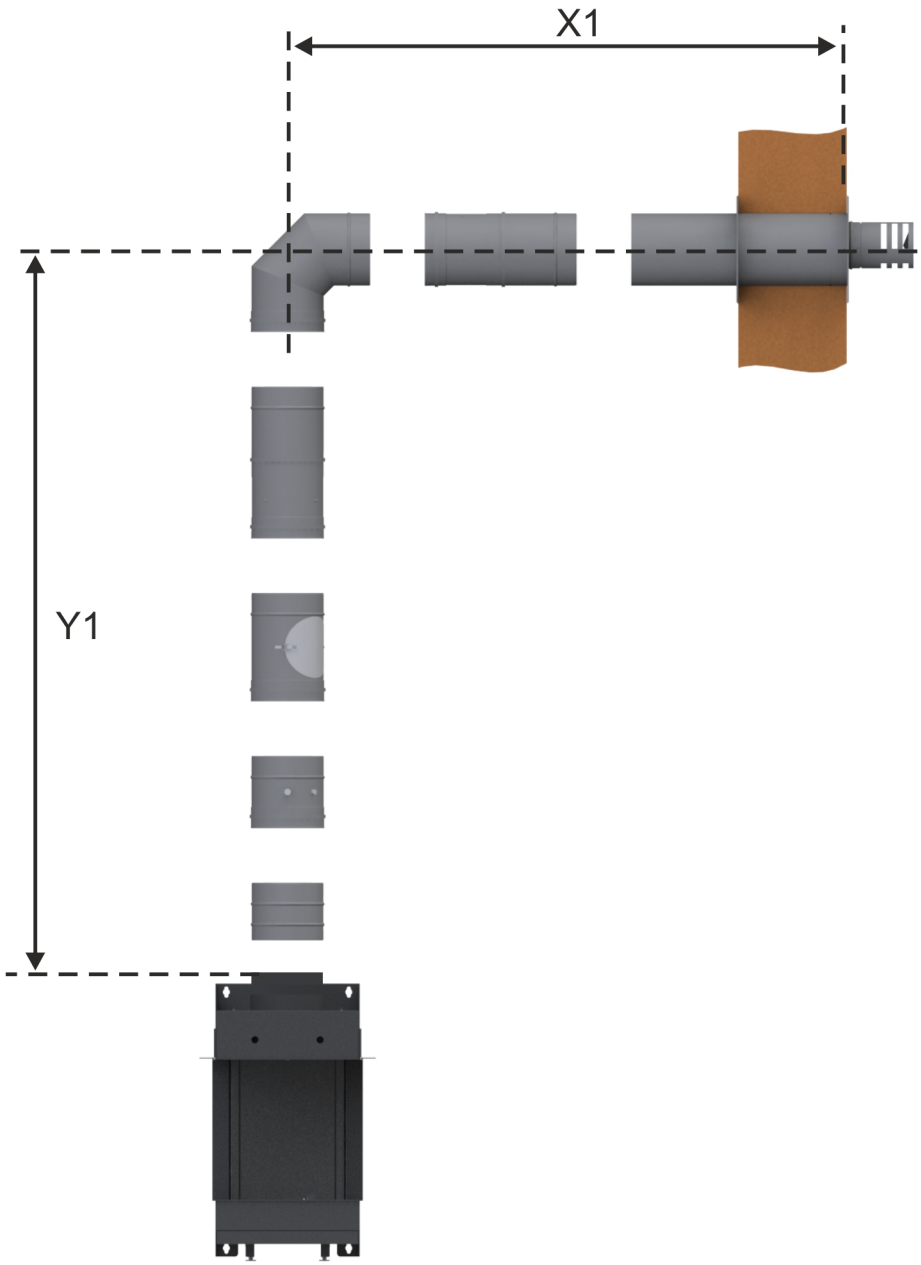


**LAS Nr. 13: Außenwandanschluß D=130/200 mm ($C_{11}$; Abgasstutzen D=130/200 mm)**

| Abstand Y1 (min. - max.) | Abstand X1 (min. - max.) | Abstand Y2 (min. - max.) | Abstand X2 (min. - max.) | Stauplatte (Breite) |
|---|---|---|---|---|
| 0,15 - 0,65 m | 0,15 - 0,75 m | | | - |
| 0,65 - 3,15 m | 0,15 - 3,75 m | | | - |
| 1,15 - 3,15 m | 3,75 - 8,75 m | | | - |

# BRUNNER LAS (Gas) - Panorama-Kamin Gas 43/105/38/105

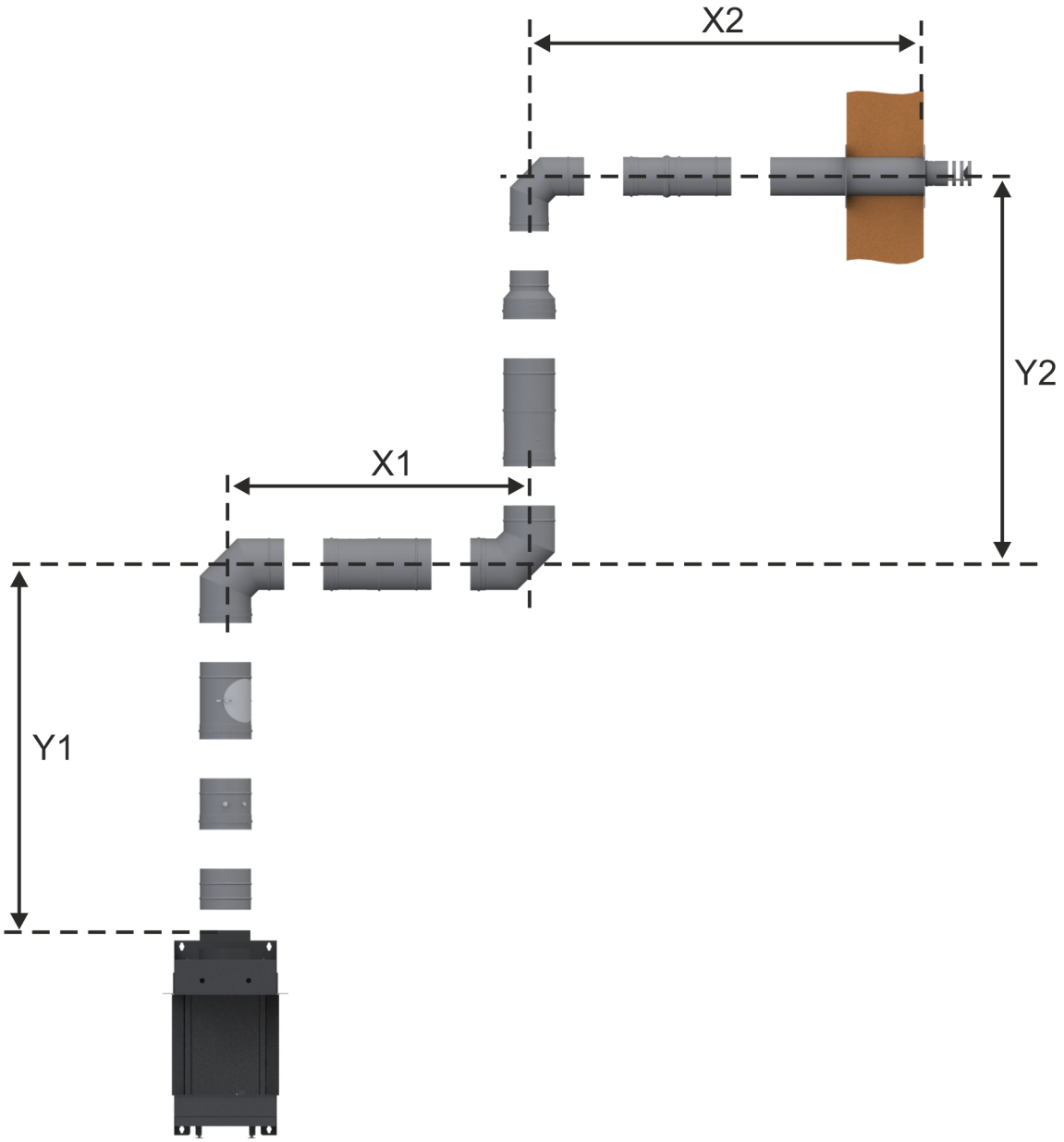


**LAS Nr. 14: Außenwandanschluß D=100/150 mm mit horizontalem und vertikalem Abschnitt und Reduzierung ($C_{11}$; Abgasstutzen D=130/200 mm)**

| Abstand Y1 (min. - max.) | Abstand X1 (min. - max.) | Abstand Y2 (min. - max.) | Abstand X2 (min. - max.) | Stauplatte (Breite) |
|---|---|---|---|---|
| 0,25 - 0,75 m | 0,5 - 1,0 m | 0,9 - 1,4 m | 0,15 - 0,75 m | - |
| 0,75 - 1,25 m | 0,5 - 1,0 m | 0,4 - 0,9 m | 0,15 - 0,75 m | - |
| 1,25 - 3,25 m | 0,5 - 1,5 m | 0,9 - 2,4 m | 0,15 - 0,75 m | - |
| 1,25 - 3,25 m | 0,5 - 3,5 m | 1,4 - 3,4 m | 0,15 - 0,75 m | - |

Für Zeichnungsdaten zur CAD-Planung empfehlen wir PaletteCAD. Laufend aktualisierte Maßzeichnungen unter www.brunner.de
Rahmen/Abgasstutzen/Verbrennungsluftstutzen/Frontvarianten farblich markiert.

# Planung und Einbau - Panorama-Kamin Gas 43/105/38/105 - Centre Fire

| Geprüft nach | | EN 613 | EN 613 | EN 613 |
|---|---|---|---|---|
| Gasart | | Erdgas E (G20) | Erdgas LL (G25) | Flüssiggas (G30/31) |
| Zulassungsnummer | | 0063 CM 3684 | 0063 CM 3684 | 0063 CM 3684 |
| Installationsart | | C11 / C31 / C91 | C11 / C31 / C91 | C11 / C31 / C91 |
| EEI | | 91 | 91 | 91 |
| Nennleistung | kW | 9,2 | 8,5 | 8,6 / 7,2 |
| Leistungsbereich | kW | 3,4 - 9,2 | 3,4 - 8,5 | 2,2 - 8,6 |
| konzentr. Abgas- / Verbrennungsluftstutzen Ø | mm | 100/150; 130/200 | 100/150; 130/200 | 100/150; 130/200 |
| Effizienzklasse | | 1 | 1 | 1 |
| NOx-Klassifikation | | 5 | 5 | 5 |
| Gasanschluss | Zoll | R ½“ | R ½“ | R ½“ |
| Gasverbrauch Erdgas (max) | $m^3/h$ | 1,14 | 1,15 | - |
| Gasverbrauch Flüssiggas (max) | g/h | - | - | 860 / 710 |
| Druck Nennanschluss | mbar | 20 | 20 | 50,0 / 50 |
| Düsendruck (max) warm [1)] | mbar | 13,6 | 17 | 29 |
| Düsendruck (max) kalt [2)] | mbar | 12,9 | 16,3 | 29 |
| Düsendruck (min) [3)] | mbar | 2,2 | 2,2 | 2,1 |
| **Luftquerschnitte** | | | | |
| Zuluft | $cm^2$ | 2 x 150 | 2 x 150 | 2 x 150 |
| Umluft | $cm^2$ | - | - | - |
| **min. Abstände Feuerstätte** | | | | |
| zur Kaminhülle | cm | 1 | 1 | 1 |
| zur Dämmschicht | cm | 2 | 2 | 2 |
| zum Boden | cm | 1 | 1 | 1 |
| zu schützender Boden | cm | 10 | 10 | 10 |
| **Wärmedämmung** | | | | |
| zu sonstiger Anbauwand | cm | 4 | 4 | 4 |
| zu schützender / brennbarer Anbauwand | cm | 8 | 8 | 8 |
| zur Decke [4)] | cm | 2 + 4 | 2 + 4 | 2 + 4 |
| zu schützende Decke [5)] | cm | 2 + 8 | 2 + 8 | 2 + 8 |
| **Gewicht** | | | | |
| Gesamtgewicht | kg | 188 | 188 | 188 |
| **Anforderung/Grenzwerte** | | | | |
| Deutschland / Österreich / Schweiz / Norwegen | | DVGW-TRGI technische Regeln für Gasinstallationen (Arbeitsblatt G600), FeuVO der Bundesländer / ÖVGW-Richtlinien G1 (Erdgas) und G2 (Flüssiggas) / - / - | | |

1) beide Brenner auf max. Nennleistung (Gerät warm)
2) beide Brenner auf max. Nennleistung (Kaltstart)
3) beide Brenner auf min. Nennlast
4) Zwischendecke (2cm) mit Luftspalt (14cm) zu Dämmschicht (4cm)
5) Zwischendecke (2cm) mit Luftspalt (10cm) zu Dämmschicht (8cm)

# Planung und Einbau - Panorama-Kamin Gas 43/105/38/105 - Line Fire

| Geprüft nach | | EN 613 | EN 613 | EN 613 |
|---|---|---|---|---|
| Gasart | | Erdgas E (G20) | Erdgas LL (G25) | Flüssiggas (G30/31) |
| Zulassungsnummer | | 0063 CM 3684 | 0063 CM 3684 | 0063 CM 3684 |
| Installationsart | | C11 / C31 / C91 | C11 / C31 / C91 | C11 / C31 / C91 |
| EEI | | 89 | 89 | 89 |
| Nennleistung | kW | 9,4 | 8,6 | 9,4 / 7,8 |
| Leistungsbereich | kW | 4,0 - 9,4 | 3,7 - 8,6 | 2,6 - 9,4 |
| konzentr. Abgas- / Verbrennungsluftstutzen Ø | mm | 100/150; 130/200 | 100/150; 130/200 | 100/150; 130/200 |
| Effizienzklasse | | 1 | 1 | 1 |
| NOx-Klassifikation | | 5 | 5 | 5 |
| Gasanschluss | Zoll | R ½“ | R ½“ | R ½“ |
| Gasverbrauch Erdgas (max) | $m^3/h$ | 1,17 | 1,17 | - |
| Gasverbrauch Flüssiggas (max) | g/h | - | - | 930 / 760 |
| Druck Nennanschluss | mbar | 20 | 20 | 50,0 / 50 |
| Düsendruck (max) warm [1)] | mbar | 11,9 | 15 | 29 |
| Düsendruck (max) kalt [2)] | mbar | 11,2 | 14,3 | 29 |
| Düsendruck (min) [3)] | mbar | 2,1 | 2,1 | 2,1 |
| **Luftquerschnitte** | | | | |
| Zuluft | $cm^2$ | 2 x 150 | 2 x 150 | 2 x 150 |
| Umluft | $cm^2$ | - | - | - |
| **min. Abstände Feuerstätte** | | | | |
| zur Kaminhülle | cm | 1 | 1 | 1 |
| zur Dämmschicht | cm | 2 | 2 | 2 |
| zum Boden | cm | 1 | 1 | 1 |
| zu schützender Boden | cm | 10 | 10 | 10 |
| **Wärmedämmung** | | | | |
| zu sonstiger Anbauwand | cm | 4 | 4 | 4 |
| zu schützender / brennbarer Anbauwand | cm | 8 | 8 | 8 |
| zur Decke [4)] | cm | 2 + 4 | 2 + 4 | 2 + 4 |
| zu schützende Decke [5)] | cm | 2 + 8 | 2 + 8 | 2 + 8 |
| **Gewicht** | | | | |
| Gesamtgewicht | kg | 188 | 188 | 188 |
| **Anforderung/Grenzwerte** | | | | |
| Deutschland / Österreich / Schweiz / Norwegen | | DVGW-TRGI technische Regeln für Gasinstallationen (Arbeitsblatt G600), FeuVO der Bundesländer / ÖVGW-Richtlinien G1 (Erdgas) und G2 (Flüssiggas) / - / - | | |

1) beide Brenner auf max. Nennleistung (Gerät warm)
2) beide Brenner auf max. Nennleistung (Kaltstart)
3) beide Brenner auf min. Nennlast
4) Zwischendecke (2cm) mit Luftspalt (14cm) zu Dämmschicht (4cm)
5) Zwischendecke (2cm) mit Luftspalt (10cm) zu Dämmschicht (8cm)

# Planung und Einbau - Panorama-Kamin Gas 43/105/38/105 - MagniFire

| Geprüft nach | | EN 613 | EN 613 | EN 613 |
|---|---|---|---|---|
| Gasart | | Erdgas E (G20) | Erdgas LL (G25) | Flüssiggas (G30/31) |
| Zulassungsnummer | | 0063 CM 3684 | 0063 CM 3684 | 0063 CM 3684 |
| Installationsart | | C11 / C31 / C91 | C11 / C31 / C91 | C11 / C31 / C91 |
| EEI | | 88 | 91 | 89 |
| Nennleistung | kW | 10,1 | 9,8 | 9,3 / 8,1 |
| Leistungsbereich | kW | 4,6 - 10,1 | 4,3 - 9,8 | 2,9 - 9,3 |
| konzentr. Abgas- / Verbrennungsluftstutzen Ø | mm | 100/150; 130/200 | 100/150; 130/200 | 100/150; 130/200 |
| Effizienzklasse | | 1 | 1 | 1 |
| NOx-Klassifikation | | 5 | 5 | 5 |
| Gasanschluss | Zoll | R ½“ | R ½“ | R ½“ |
| Gasverbrauch Erdgas (max) | $m^3/h$ | 1,04 | 1,11 | - |
| Gasverbrauch Flüssiggas (max) | g/h | - | - | 750 / 650 |
| Druck Nennanschluss | mbar | 20 | 20 | 50,0 / 50 |
| Düsendruck (max) warm [1)] | mbar | 12,5 | 16 | 29 |
| Düsendruck (max) kalt [2)] | mbar | 11,8 | 15,3 | 29 |
| Düsendruck (min) [3)] | mbar | 3,3 | 4 | 5 |
| **Luftquerschnitte** | | | | |
| Zuluft | $cm^2$ | 2 x 150 | 2 x 150 | 2 x 150 |
| Umluft | $cm^2$ | - | - | - |
| **min. Abstände Feuerstätte** | | | | |
| zur Kaminhülle | cm | 1 | 1 | 1 |
| zur Dämmschicht | cm | 2 | 2 | 2 |
| zum Boden | cm | 1 | 1 | 1 |
| zu schützender Boden | cm | 10 | 10 | 10 |
| **Wärmedämmung** | | | | |
| zu sonstiger Anbauwand | cm | 4 | 4 | 4 |
| zu schützender / brennbarer Anbauwand | cm | 8 | 8 | 8 |
| zur Decke [4)] | cm | 2 + 4 | 2 + 4 | 2 + 4 |
| zu schützende Decke [5)] | cm | 2 + 8 | 2 + 8 | 2 + 8 |
| **Gewicht** | | | | |
| Gesamtgewicht | kg | 188 | 188 | 188 |

1) beide Brenner auf max. Nennleistung (Gerät warm)
2) beide Brenner auf max. Nennleistung (Kaltstart)
3) beide Brenner auf min. Nennlast
4) Zwischendecke (2cm) mit Luftspalt (14cm) zu Dämmschicht (4cm)
5) Zwischendecke (2cm) mit Luftspalt (10cm) zu Dämmschicht (8cm)

Ulrich Brunner GmbH
Zellhuber Ring 17 - 18
D-84307 Eggenfelden
Telefonat: +49 / (0)87 21 / 7 71-0
Telefax: +49 / (0)87 21 / 7 71-100
info@brunner.de | www.brunner.de

BRUNNER Produkte werden ausschließlich vom qualifizierten Fachbetrieb angeboten und verkauft.
Technische und Sortiments-Änderungen sowie Irrtum vorbehalten.

Stand: 2019-05-28