Kamineinsatz

fireplace insert I cheminée I inserato caminetto

- ✓ Zeitbrandfeuerstätte
- ✓ Front im Kachelmaß
- ✓ optional: selbstschließende Tür A1
- ✓ hochwertige Gusskuppel, sämtliche Teile beweglich, verstellbar von 0 - 90°
- ✓ Stellfüße einfach und schnell verstellbar

Tunnelversion

Gusskuppel

Außenluft-anschluss

Außenbefeuerung

SMS® Schmid-Multi-Steuerung

Nachheizkasten

Warmluft-Aufsatzregister

Aufsatzspeicher

Wasser

Panorama-Front

Tür hochschiebbar zur Reinigung schwenkbar

Baureihe: **Pano 67.. h**

6745 - für 22er Kachelmaß, H 450 mm
6751 - für 25er Kachelmaß, H 510 mm
6757 - für 28er Kachelmaß, H 570 mm

Technische Daten

Nennwärmeleistung	kW	9
Wärmeleistungsbereich (nach Holzauflagenmenge)	kW	3,3 - 8,7
Brennstoff-Füllmenge, ca.	kg	7
Dämmung Rückwand/Seitenwand	mm	80 / 80
Gewicht	kg	235 - 260
Leistungsabgabe Frontseitig	%	35
Konvektive Leistung	%	65

Daten für Schornsteinfeger

nach DIN EN 13229

		Betrieb offen, A	Betrieb geschlossen, A1
Abgasmassenstrom	g/s	20,6	7,6
Abgastemperatur am Stutzen	°C	240	340
Erforderlicher Förderdruck am Stutzen	mbar	0,10	0,12
Erforderlicher Ø, Verbrennungsluft	mm	180	125

Emissionsgrenzwerte

CO bezogen auf 13 % O_2	mg/Nm^3	< 1250
Staubgehalt bezogen auf 13 % O_2	mg/Nm^3	< 40
Wirkungsgrad	%	

Prüfung nach DIN EN 13229

Prüfungsbericht Nr.: RRF - 29 06 1075

Weitere Werte:
www.schmid.st

Schmid
Wir machen nicht's Feuer

Pano 67.. h

6745 - für 22er Kachelmaß, H 450 mm
6751 - für 25er Kachelmaß, H 510 mm
6757 - für 28er Kachelmaß, H 570 mm

www.Schmid.st

- Kamineinsatz mit Panorama-Front
- Tür hochschiebbar (zur Reinigung schwenkbar)
- Türrahmenbreite 670 mm
- Abgasstutzen Ø 180 mm
- Außenluftanschluss Ø 125 mm
- Tausch der Innenauskleidung (Schamotte) durch die Fronttür
- vielfältiges und sinnvolles Zubehör (siehe Preisliste)
- leicht zerlegbar für den Transport

Frontansicht M 1:20

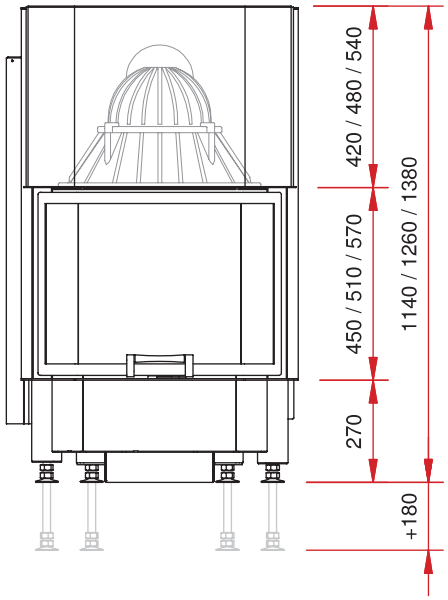

Grundriss M 1:10

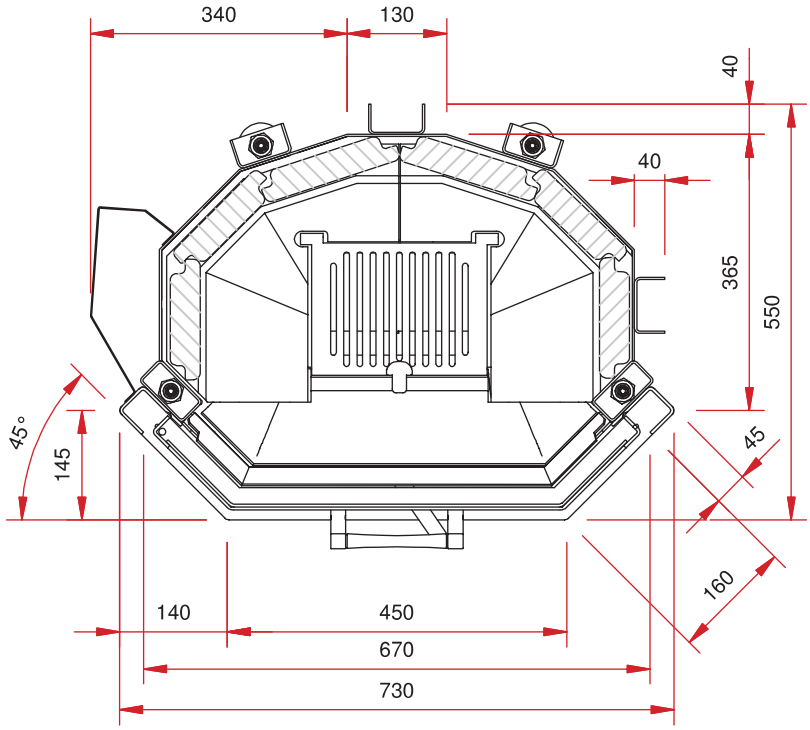

Seitenansicht M 1:20

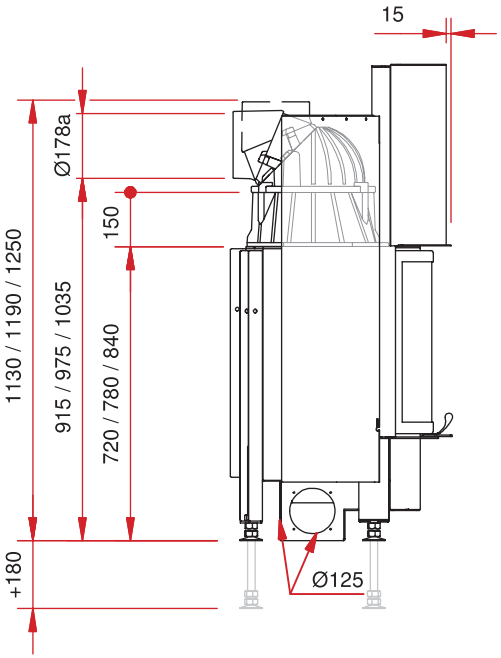

Draufsicht M 1:10

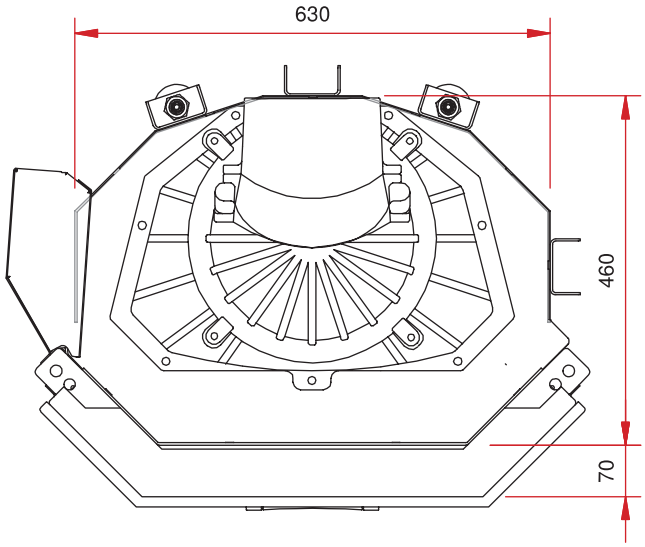

11/2010

Alle Abbildungen und Zeichnungen sind urheberrechtlich geschützt. Verwertung oder Veröffentlichung, auch einzelner Details, nur mit unserer Genehmigung. Technische Änderungen vorbehalten.
All illustrations and drawings are copyrighted. Utilisation or publication, including individual details, only with our written approval. Technical data are subject to change without notice.