L-Banco Breit S

Natursteinserie modern

www.camina.de

Optionen:

- Front Deco
- Front veredelt
- Sämtliche Sichtteile der Front veredelt
- Front Kristall
- Front Kristall +
- Doppel-verglasung
- Aufsatz-register
- Blockstein-anlage

Symbolerklärung unter www.camina.de/gestaltungsvarianten.html

Kamineinsatz:

Lina 7345 h

www.Schmid.st

Naturstein-sorten:

- Blanco Nac.
- Celia
- Crema Marfil
- Habana
- Negro Abanilla
- Ramage

L-Banco Breit S

Natursteinserie modern

www.Camina.de

Frontansicht M 1:25

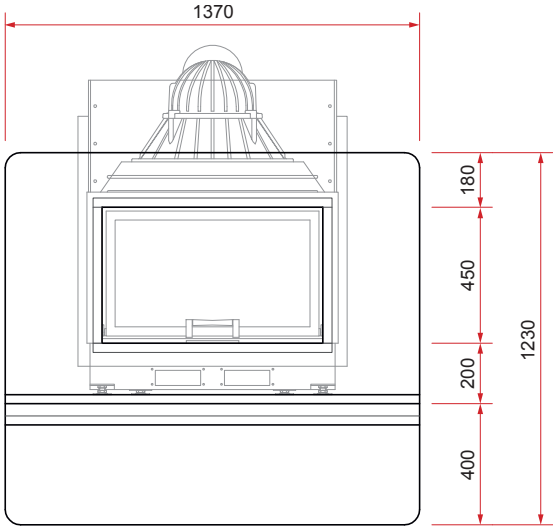

Seitenansicht M 1:25

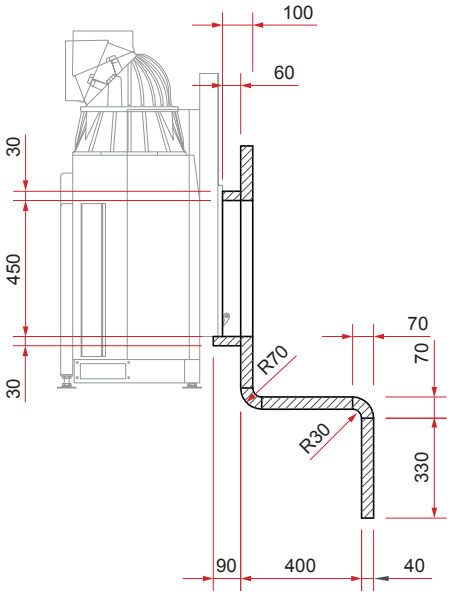

Draufsicht M 1:25

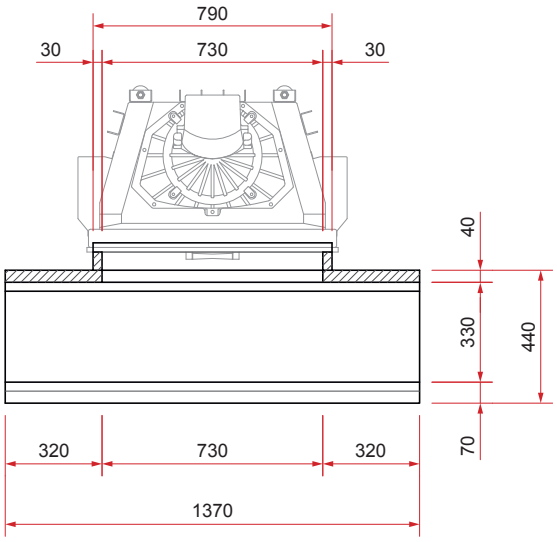

Alle Abbildungen und Zeichnungen sind urheberrechtlich geschützt. Verwertung oder Veröffentlichung, auch einzelner Details, nur mit unserer Genehmigung. Technische Änderungen vorbehalten.
All illustrations and drawings are copyrighted. Utilisation or publication, including individual details, only with our written approval. Technical data are subject to change without notice.

08 / 2013