HEIZEINSATZ

www.Schmid.st

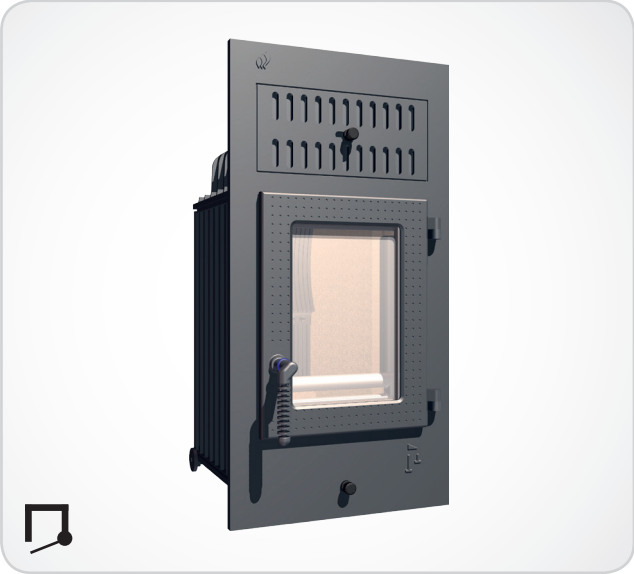

SH 8 G
Holzbrand

- Doppelverglasung
- Für Mehrfachbelegung am Schornstein geeignet
- Tausch der Innenauskleidung durch die Feuerungstür
- Mit 2 Transportrollen hinten für den leichten Einbau
- Vielfältiges und sinnvolles Zubehör, siehe Preisliste

Technische Daten

Nennwärmeleistung	kW	8
Wärmeleistungsbereich (nach Holzauflagenmenge)	kW	3,1 - 7,2
Wirkungsgrad	%	84,1
Dämmung Rückwand/Seitenwand	mm	80 / 80
Ø Zuluftleitung für Außenluftanschluss	mm	125
Gewicht inkl. Schamotte	kg	155
Wärmeabgabe über die Sichtscheibe	%	10
Konvektive Leistung	%	90

Daten für Schornsteinfeger
nach DIN EN 13384

Betrieb geschlossen, A1

Wertetripel bei NWL	Abgasmassenstrom	g/s	7,5
	Abgastemperatur nach Nachschaltfläche	°C	240
	erf. Förderdruck am Abgasstutzen	mbar	0,12
Wertetripel zur Berechnung der keramischen Züge	Holzauflagemenge	kg/h	3,5
	*Feuerungsleistung	kW	11,6
	*Abgasmassenstrom	g/s	14,7
	*Abgastemperatur vor der Nachschaltfläche	°C	498
	*Erforderlicher Förderdruck am Abgasstutzen	mbar	0,15
	*Verbrennungsluftbedarf	m³/h	33,2

*bez. auf Holzauflagenmenge

Optionale Komfortausstattung:

Außenluft-anschluss | SMR | Röhrtür | Wasser | Nachheiz-kasten | Keramische Züge

Prüfung nach DIN EN 13229
und den Vorgaben der Vereinbarungen gemäß Art. 15a B-VG

Prüfbericht Nr.: RRF - 29 07 1558

Der Umwelt zuliebe

1. BImSchV. Stufe 1 ✓
1. BImSchV. Stufe 2 ✓

Weitere Informationen: www.Schmid.st

SH 8 G
Holzbrand

www.Schmid.st

Frontansicht M 1:20

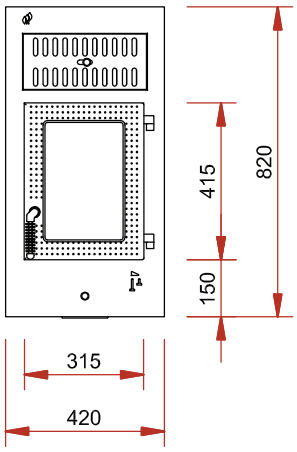

Seitenansicht M 1:20

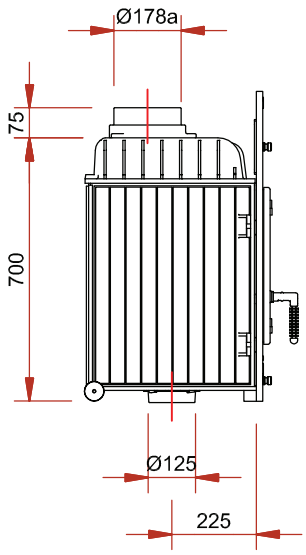

Draufsicht M 1:10

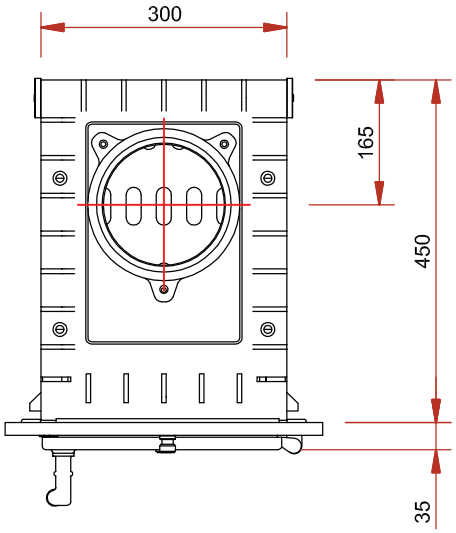

Innenauskleidung

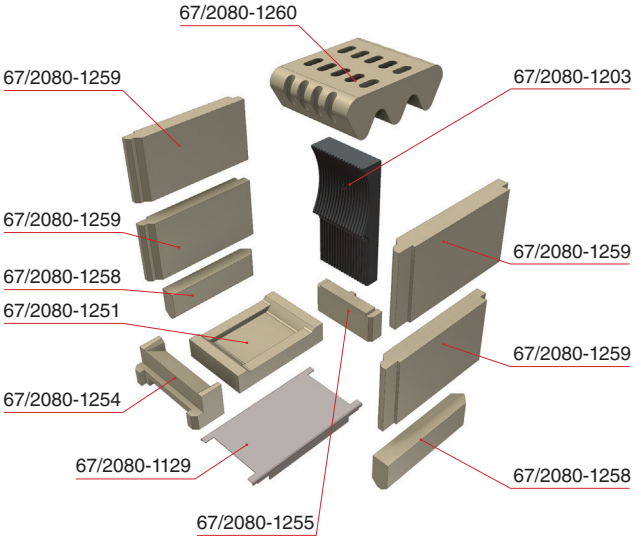

Alle Abbildungen und Zeichnungen sind urheberrechtlich geschützt. Verwertung oder Veröffentlichung, auch einzelner Details, nur mit unserer Genehmigung. Technische Änderungen vorbehalten.
All illustrations and drawings are copyrighted. Utilisation or publication, including individual details, only with our written approval. Technical data are subject to change without notice.

10 / 2013